CS / RWD

D4 BK

RWD ADVANCED CHASSIS

SAKURA CS SPORT

1/10 SCALE RADIO CONTROL DRIFT CAR

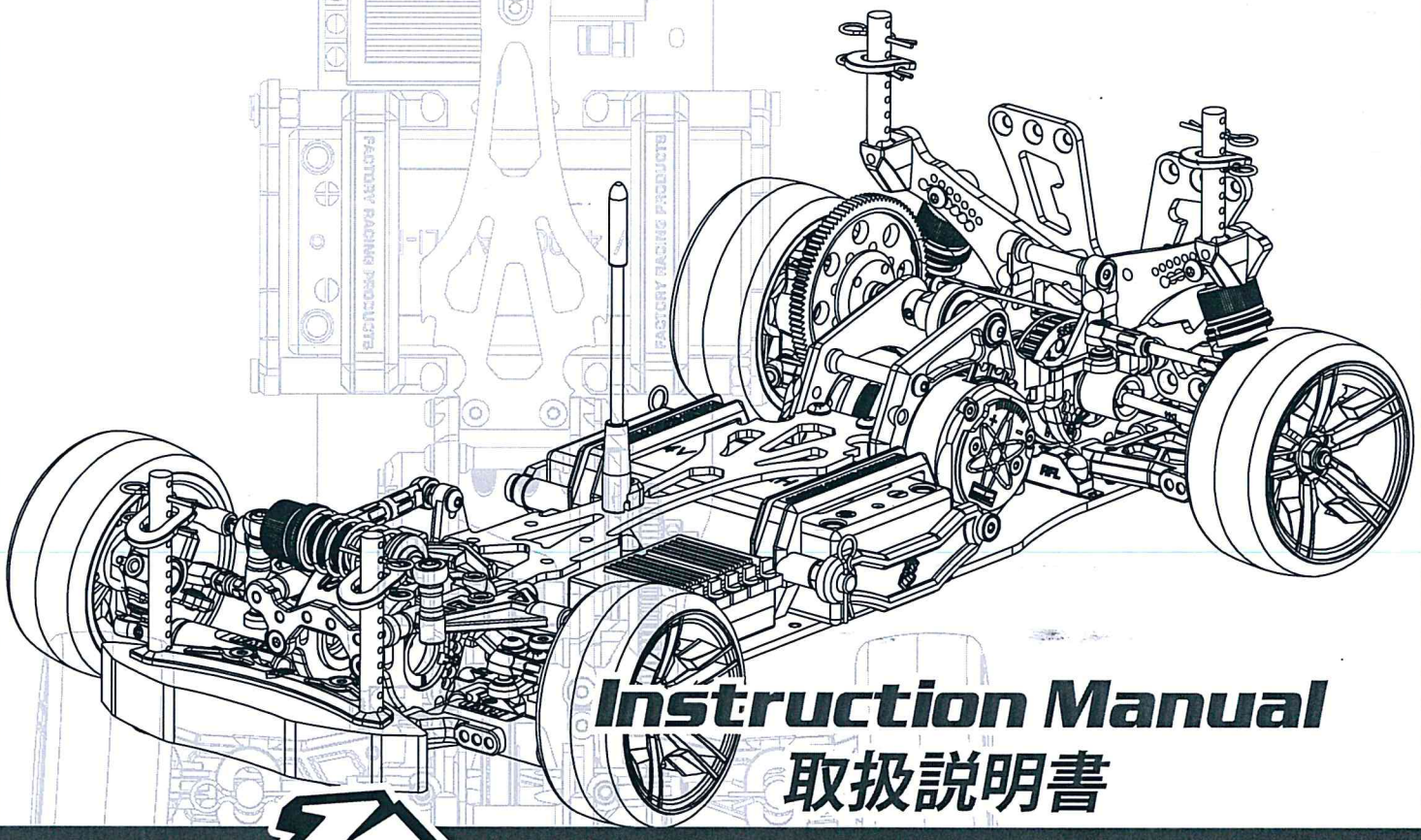

Instruction Manual

取扱説明書

RACING®

Specification / 明細事項

BEFORE YOU START
Before building and operating your 3RACING D4 RWDS/BK, you must read through all of the assembly instructions of this instruction manual and fully understand them to get the maximum enjoyment and prevent unnecessary damage.Read carefully and fully understand the instructions before begin assembling. Make sure you review this entire manual. We cannot accept your D4 RWDS/BK for return or exchange after it has been partially or fully assembled.

組み立てる前に
3RACING D4 RWDS/BKの組立てと操作する前には、必ず操作指示と取扱説明書をお読みになり、充分ご理解してあり、必要ないダメージを避けるように、ラジコンをお楽しみ下さい。全ての指示を詳しくお読みになってご理解してから、ラジコンの組立てをお始め下さい。取扱説明書の全部内容をご覧であることをお確かめ下さい。製品の一部、或いは全てお組立てになりましたら、製品の交換や、返品などは一切できませんので、ご了承くださいませ。

CUSTOMER SUPPORT
We have made every effort to make these instructions as easy to understand as possible. However, if you have any difficulties, problems, or questions, please do not hesitate to contact the 3RACING support team at ***service@3racing.com.hk*** . Also, please visit our web site at http://www.3racing.com.hk to find the latest updates, set up information, option parts,and many other goodies. We pride ourselves on taking excellent care of our customers.

お客様へのサポート
製品に関する操作や、取扱の説明は分かり易くしておりますが、組立の過程にご質問がある場合はお気軽に3RACINGサポートチームのメール ***jp@3racing.com.hk*** (日本語対応)にご相談下さいませ。また、弊社のウェブサイトhttp://www.3racing.com.hkでは更新項目や、セットアップの資料や、オプショナルパーツ及びその他の商品の情報などご覧いただけます。弊社はお客様に気持ちよくご利用いただけるようできる限り対応いたします。

SAFETY PRECAUTIONS
Please read the instruction manual before building and operating this model and follow all safety precautions. For reference reasons, please keep the instruction manual at hand. For provide the maximum performance, we have a full line upgrade parts for our D4 RWDS/BK. Using any third party parts on this model will void guaranty immediately. The buyer expressly agree to indemnify and hold harmless 3RACING for all claims resulting directly or indirectly from the purchase, ownership or use of the product.

安全措置
製品の組み立て、または操作する前にも、取扱説明書をお読みになって、安全措置にお従い下さい。取扱説明書はお手が届ける場所に置いて、いつでも参照できるようにお確かめ下さい。最高の性能を確保するために、D4 RWDS/BK専用のアップグレードシリーズを開発しておりました。第三者の商品（3RACINGアップグレードライン以外の商品）をお使いになりますと、品質の保証はすぐになくなります。購買者は直接に、或いは間接的に製品をご購入すると、全ての賠償条件や、無害なことや、品質の保証条件などをご同意することになります。

Tool Include / 製品に含みツール :

Diff Grease
デフグリース

#350 Oil
#350 オイル

Updated Instruction Manual / Set-up Sheet / Set-up Manual / Gear Ratio Chart :
更新版取扱説明書 / セットアップ用紙 / セットアップ説明書 / ギアレシオ図表 :

English Version / 英語版: http://os.3racing.hk
Japanese Version / 日本語版: http://www.3racing-jp.com

Tool Required / 必要なツール :

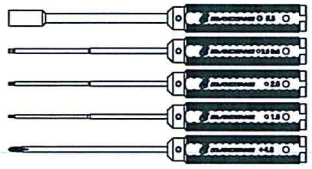
1.5mm Hex Wrench
1.5mm 六角レンチ
2.0mm Hex Wrench
2.0mm 六角レンチ
2.5mm Ball Driver Hex Wrench
2.5mm 六角ボールドライバー
4.0mm Phillips Screwdriver
4.0mm プラスドライバー
5.5mm Nut Driver
5.5mm ナットドライバ

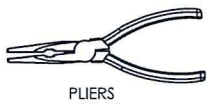
PLIERS
プライヤー

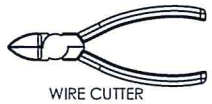
WIRE CUTTER
ワイヤーカッター

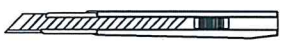
HOBBY KNIFE
カッター

SCISSORS
はさみ

BODY REAMER
ボディーリーマー

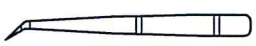
TWEEZERS
ピンセット

CA GLUE
CAグルー

THREAD LOCK
ネジ止め剤

Specifications / 基本スペック :

Overall Length/全長 : 410mm MAX
Overall Width/全幅 : 250mm
Wheel Base/ホイールベース : 250mm
Weight/全備重量 : Approx 1600g

Contents / 目録

1. Suspension Arm / サスアーム ---------- 3 - 4
2. Front & Rear Bulkhead Cover / フロント&リア・バルクヘッドカバー ---------- 5 - 6
3. Steering System & Motor Mount / ステアリングシステム & モーターマウント -------- 7
4. Front & Rear Bulkhead Cover / フロント&リア・バルクヘッドカバー ---------- 8 - 9
5. Rear Up Right & Upper Linkage / リア・アップライト & アッパーリンケージ ---------- 10

Rear Motor Chassis Configuration / リアモーターシャーシ設定

6. Steering System / ステアリングシステム ---------- 11
7. Front Knuckle / フロント・ナックル ---------- 12
8. Steering System & Motor Mount / ステアリングシステム & モーターマウント ---------- 13
9. RC Unit Installation / RCユニットの取り付け ---------- 14 - 15
10. Oil Shock / オイルショック ---------- 16 - 17
11. Bumper & Body Post / バンパー & ボディーポスト ---------- 18
12. Body Post & Tire Set Installation / ボディーポスト & タイヤセットの取り付け -------- 19
13. RC Unit Installation / RCユニットの取り付け ---------- 20

Mid Motor Chassis Configuration / ミッドモーターシャーシ設定

14. Parts Include / 製品に含めるパーツ BAG 1 ---------- 21
14. Parts Include / 製品に含めるパーツ BAG 2 ---------- 22
14. Parts Include / 製品に含めるパーツ BAG 3 ---------- 23
14. Parts Include / 製品に含めるパーツ BAG 4 ---------- 24
14. Parts Include / 製品に含めるパーツ BAG 5 ---------- 25
14. Parts Include / 製品に含めるパーツ BAG 6 & 7 ---------- 26
14. Parts Include / 製品に含めるパーツ BAG 8 ---------- 27

1. Suspension Arm / サスアーム

BAG 1

M3 x 8mm Set Screw (6)
M3 x 8mm セットスクリュー (6)

M3 x 8mm Button Screw (2)
M3 x 8mm ボタンスクリュー (2)

M3 x 6 x 1.0 Spacer (8)
M3 x 6 x 1.0 スペーサー (8)

5.8mm Ball Stud (2)
5.8mm ボールスタッド (2)

M3 x 46mm Pin (4)
M3 x 46mm ピン (4)

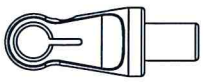

Front lower Suspension Cap 5.8mm (2)
フロントローワーサスキャップ5.8mm(2)

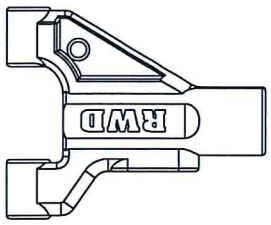

Drift Front Suspension Arm _L_V2 (1)
フロント・サスアーム _L_V2 (1)

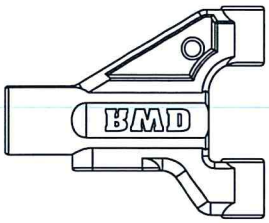

Drift Front Suspension Arm _R_V2 (1)
フロント・サスアーム _R_V2 (1)

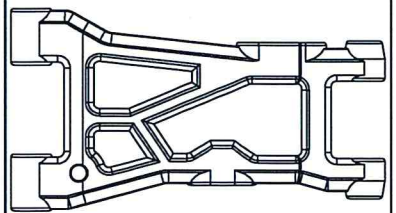

SDM Rear Suspension Arms (2)
リア・サスアーム (2)

Front Suspension Arm / フロント・サスアーム

Left / 左側

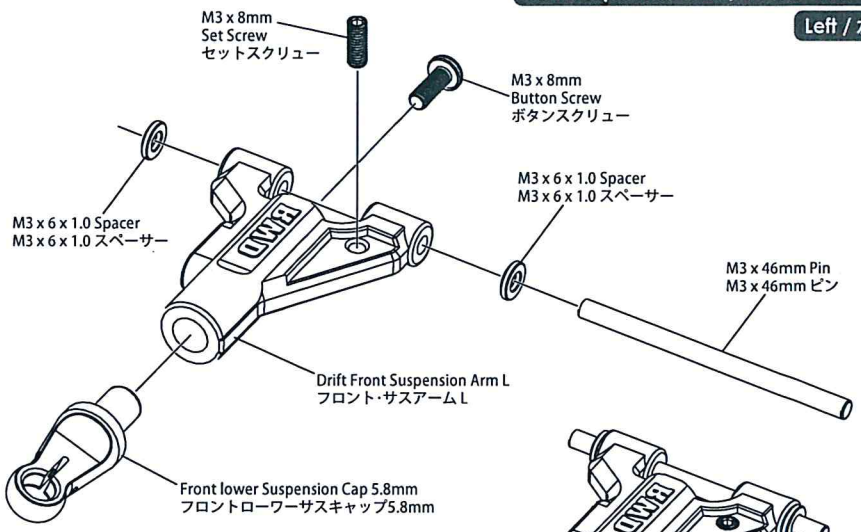

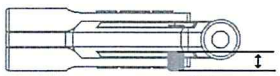

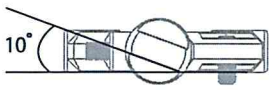

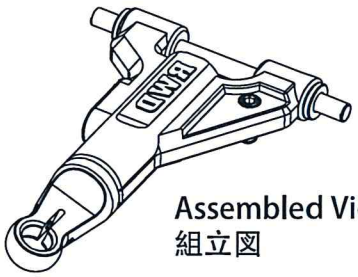

Assembled View
組立図

Note : Please repeat steps for Right Side assembly.
ご注意 : 右側の組立はステップを繰り返してください。

Rear Suspension Arm / リア・サスアーム

Left / 左側

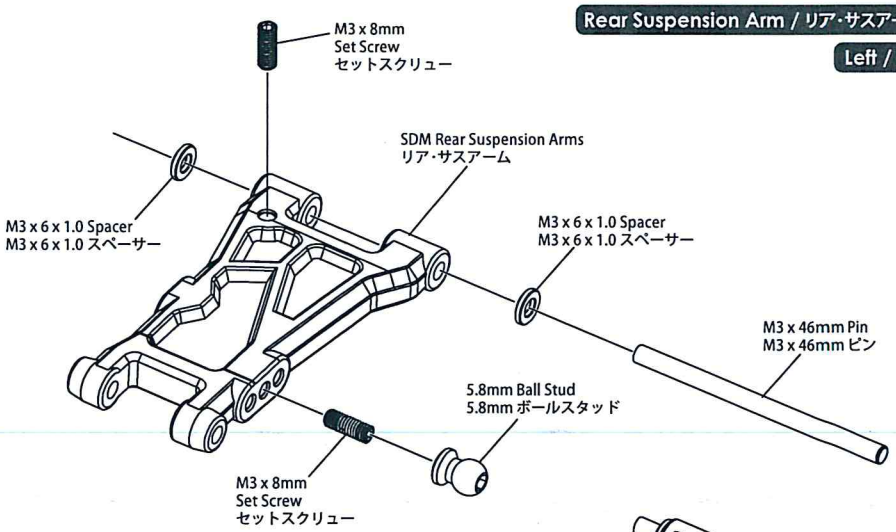

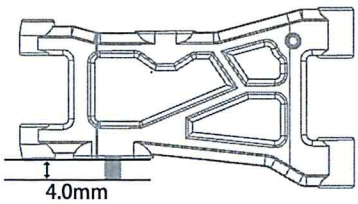

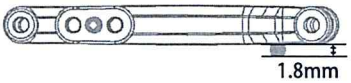

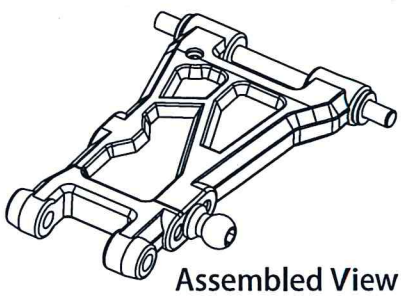

Assembled View
組立図

Note : Please repeat steps for Right Side assembly.
ご注意 : 右側の組立はステップを繰り返してください。

1. Suspension Arm / サスアーム

BAG 1

M3 x 6mm Flat Screw (12)
M3 x 6mm フラットスクリュー (12)

SM0.5mm
Suspension Mount Rolling Center Shim (4)
サスマウントローリングセンターシム (4)

FF0.5mm
Suspension Mount Rolling Cneter Shim (2)
サスマウントローリングセンターシム (2)

Drift RF-0 Suspension Mount - Left (1)
Drift RF-0 サスマウント - 左側(1)

Drift RF-0 Suspension Mount - Right (1)
Drift RF-0 サスマウント - 右側(1)

Drift FR-0 Suspension Mount - Left (1)
Drift FR-0 サスマウント - 左側(1)

Drift FR-0 Suspension Mount - Right (1)
Drift FR-0 サスマウント - 右側(1)

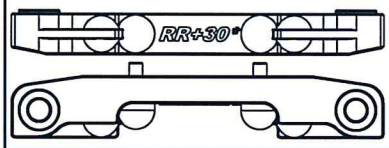

Drift Suspension Mount -RR_30 (1)
サスマウント-RR_30 (1)

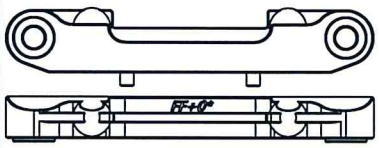

Ultimate Suspension Mount FF-0 (1)
サスマウントFF-0 (1)

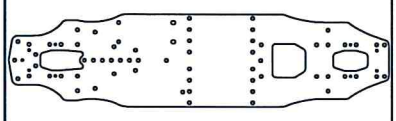

Main Chassis (1)
メインシャシー (1)

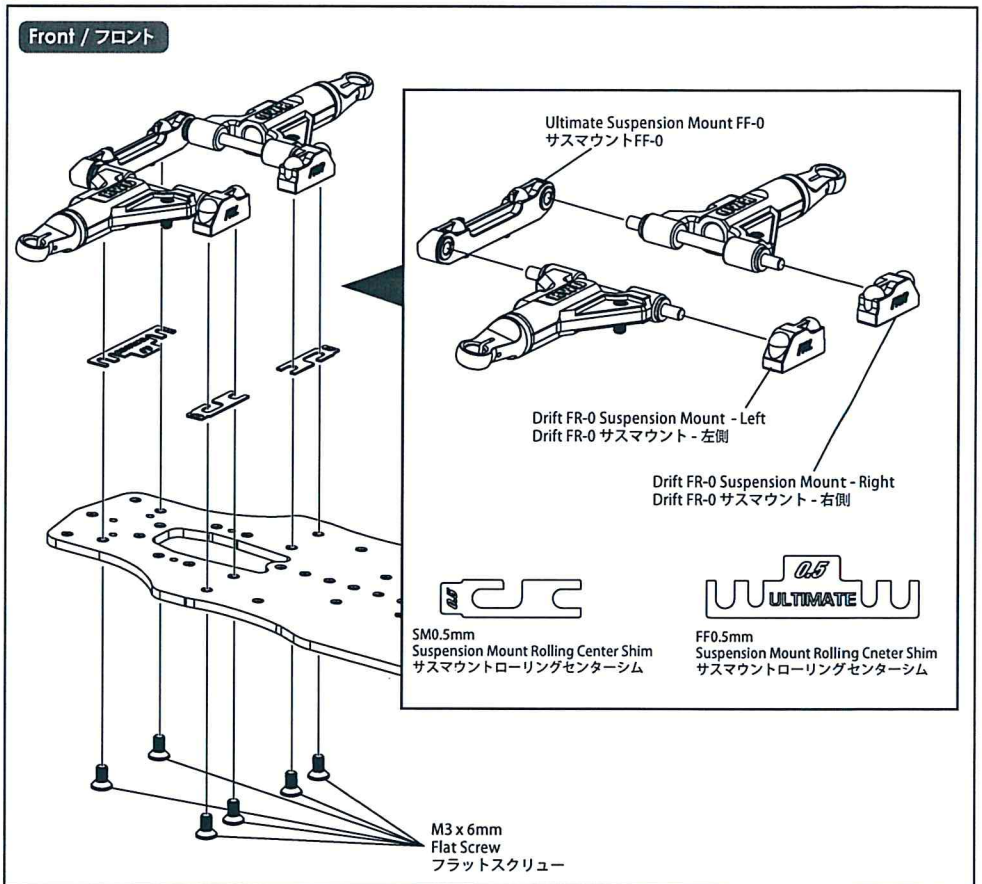

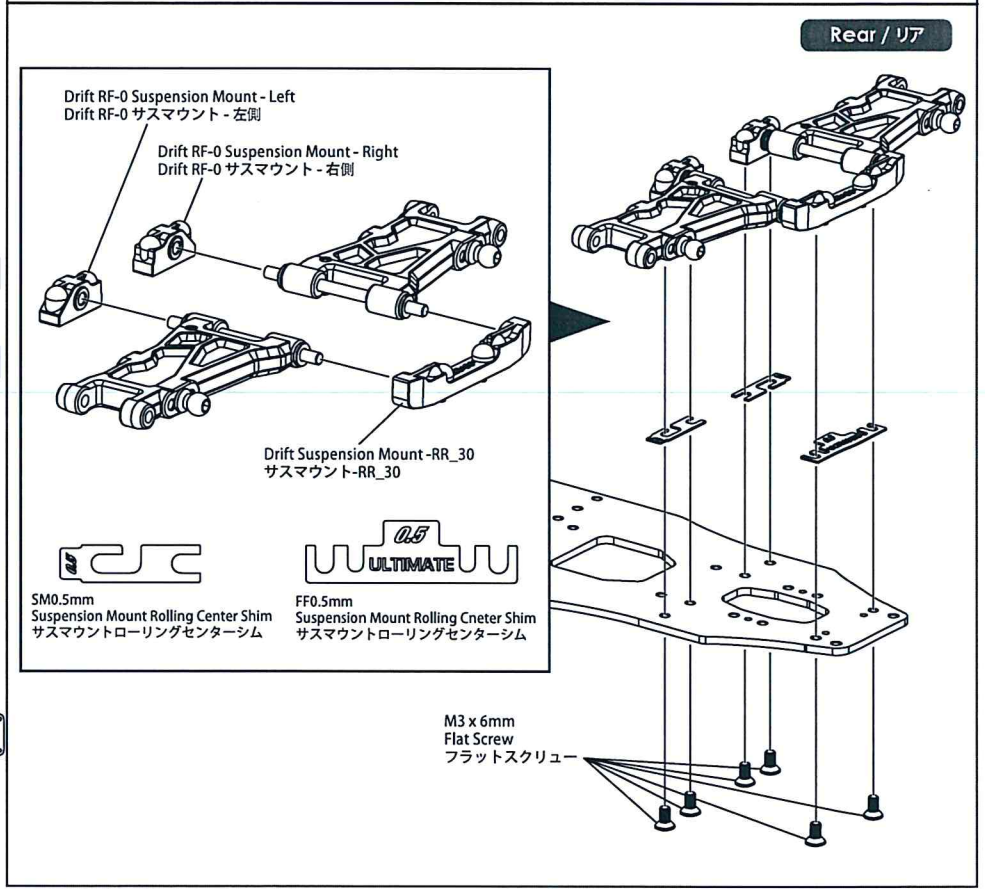

2. Front & Rear Bulkhead Cover / フロント&リア・バルクヘッドカバー

BAG 2

M3 x 6mm Flat Screw (8)
M3 x 6mm フラットスクリュー (8)

M3 x 8mm Button Screw (1)
M3 x 8mm ボタンスクリュー (1)

M3 x 10mm Button Screw (4)
M3 x 10mm ボタンスクリュー (4)

M6 x 23mm Aluminum Post (3)
M6 x 23mm ALポスト (3)

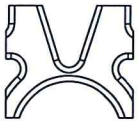

Motor Mount Connector (1)
モーターマウントコネクタ(1)

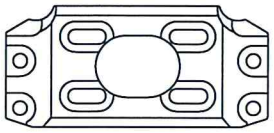

Motor Plate (1)
モータープレート (1)

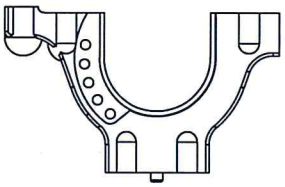

Bulkhead- A (2)
バルクヘッド- A (2)

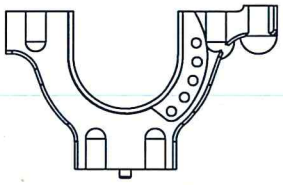

Bulkhead- B (2)
バルクヘッド- B (2)

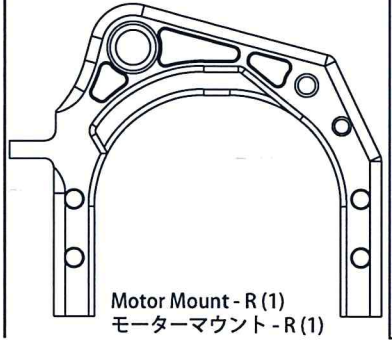

Motor Mount - R (1)
モーターマウント - R (1)

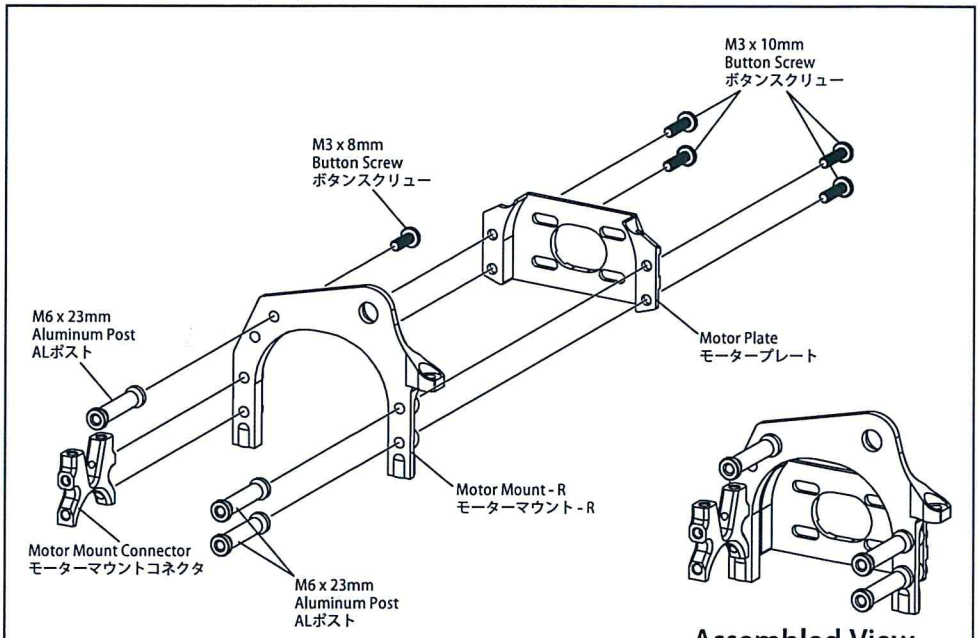

Assembled View
組立図

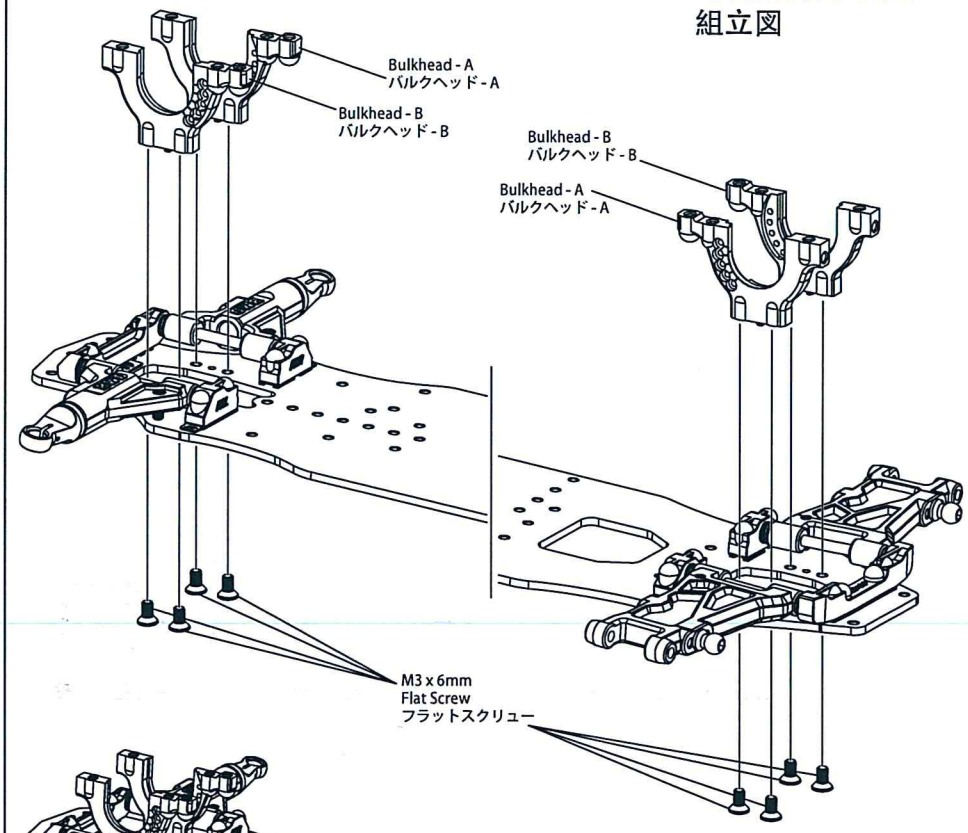

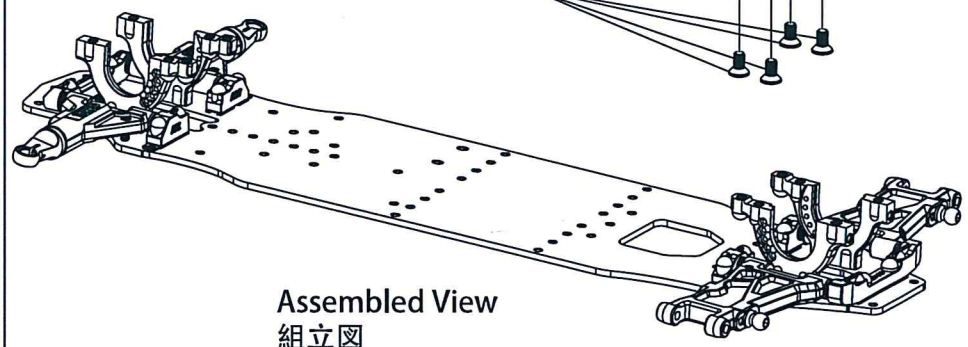

Assembled View
組立図

2. Front & Rear Bulkhead Cover / フロント&リア・バルクヘッドカバー

BAG 2

M3 x 6mm Flat Screw (2)
M3 x 6mm フラットスクリュー (2)

M3 x 6mm Button Screw (3)
M3 x 6mm ボタンスクリュー (3)

M3 x 8mm Button Screw (1)
M3 x 8mm ボタンスクリュー (1)

M3 x 14mm Button Screw (2)
M3 x 14mm ボタンスクリュー (2)

M10 x 15 x 4 Bearing (2)
M10 x 15 x 4 ベアリング (2)

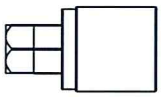

Solid Axle Spool Cup (2)
ソリッドアクスルスプールカップ (2)

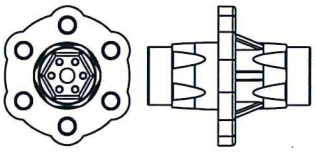

Solid Axle Body (1)
ソリッドアクスルボディー (1)

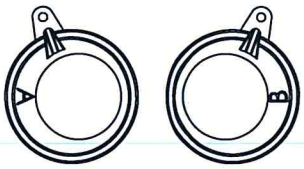

Bearing Holder - A (1) / B (1)
ベアリングホルダー - A (1) / B (1)

3RAC-3PY-33 Pulley (1)
3RAC-3PY-33 プーリー (1)

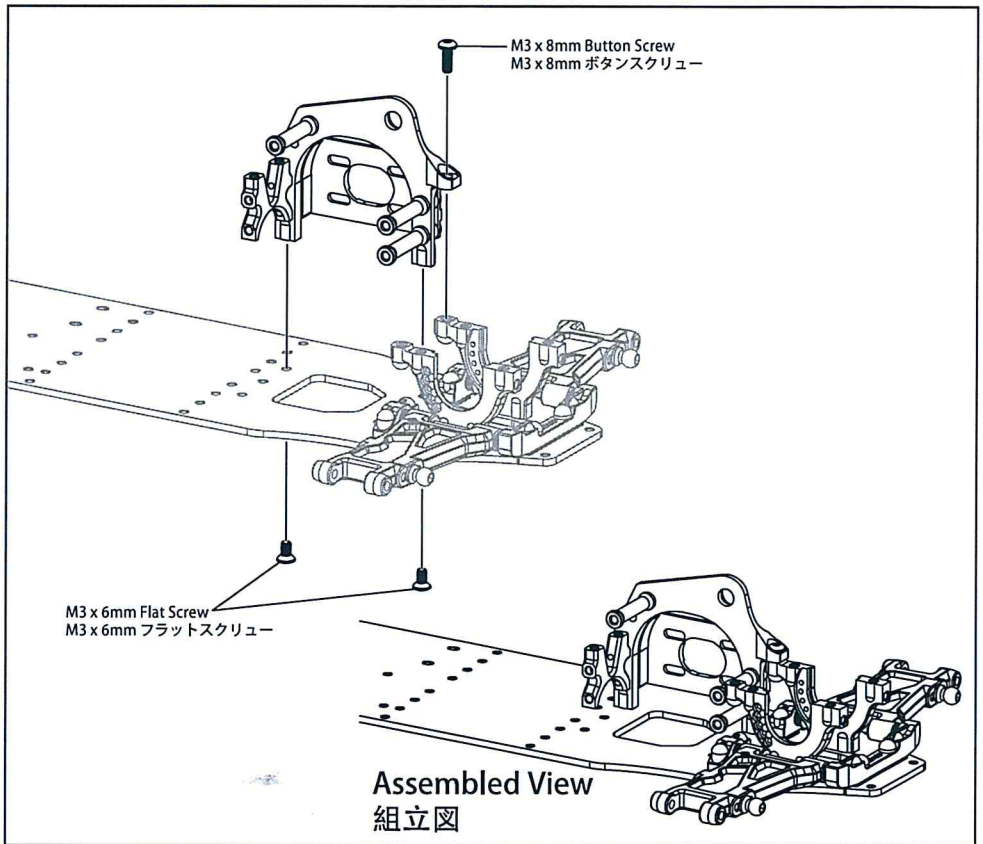

Solid Axle / ソリッドアクスル

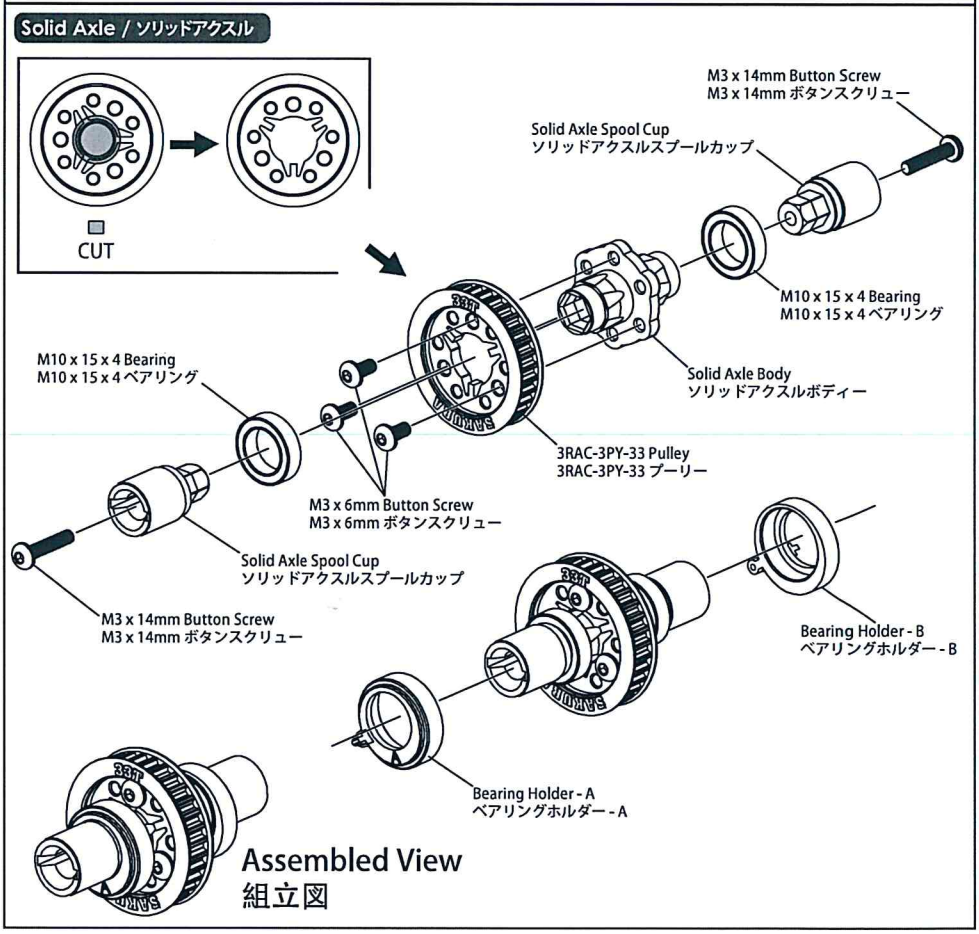

3. Steering System & Motor Mount / ステアリングシステム & モーターマウント

BAG 2

- M3 x 3mm Set Screw (2)
  M3 x 3mm セットスクリュー (2)
- M1.6 x 5mm Socket Screw (4)
  M1.6 x 5mm ソケットスクリュー (4)
- M3 x 6mm Flat Screw (2)
  M3 x 6mm フラットスクリュー (2)
- M3 x 6mm Button Screw (1)
  M3 x 6mm ボタンスクリュー (1)
- M3 x 8mm Button Screw (6)
  M3 x 8mm ボタンスクリュー (6)
- 4 x 8 x 3 Bearing (1)
  4 x 8 x 3 ベアリング (1)

M4 x 10 x 0.6 Pulley Spacer (1)
M4 x 10 x 0.6 プーリースペーサー(1)

16T Pulley (1)
16T プーリー (1)

Puley Gear Adaptor (2)
プーリーギアアダプター(2)

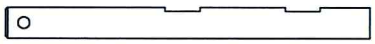

Main Shaft M4 X 47 (1)
メインシャフトM4 X 47 (1)

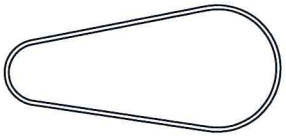

S3M-171-4 Belt (1)
S3M-171-4 ベルト (1)

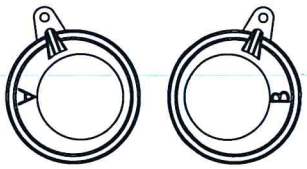

Bearing Holder - A (1) / B (1)
ベアリングホルダー - A (1) / B (1)

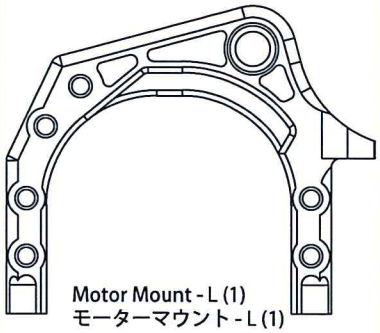

Motor Mount - L (1)
モーターマウント - L (1)

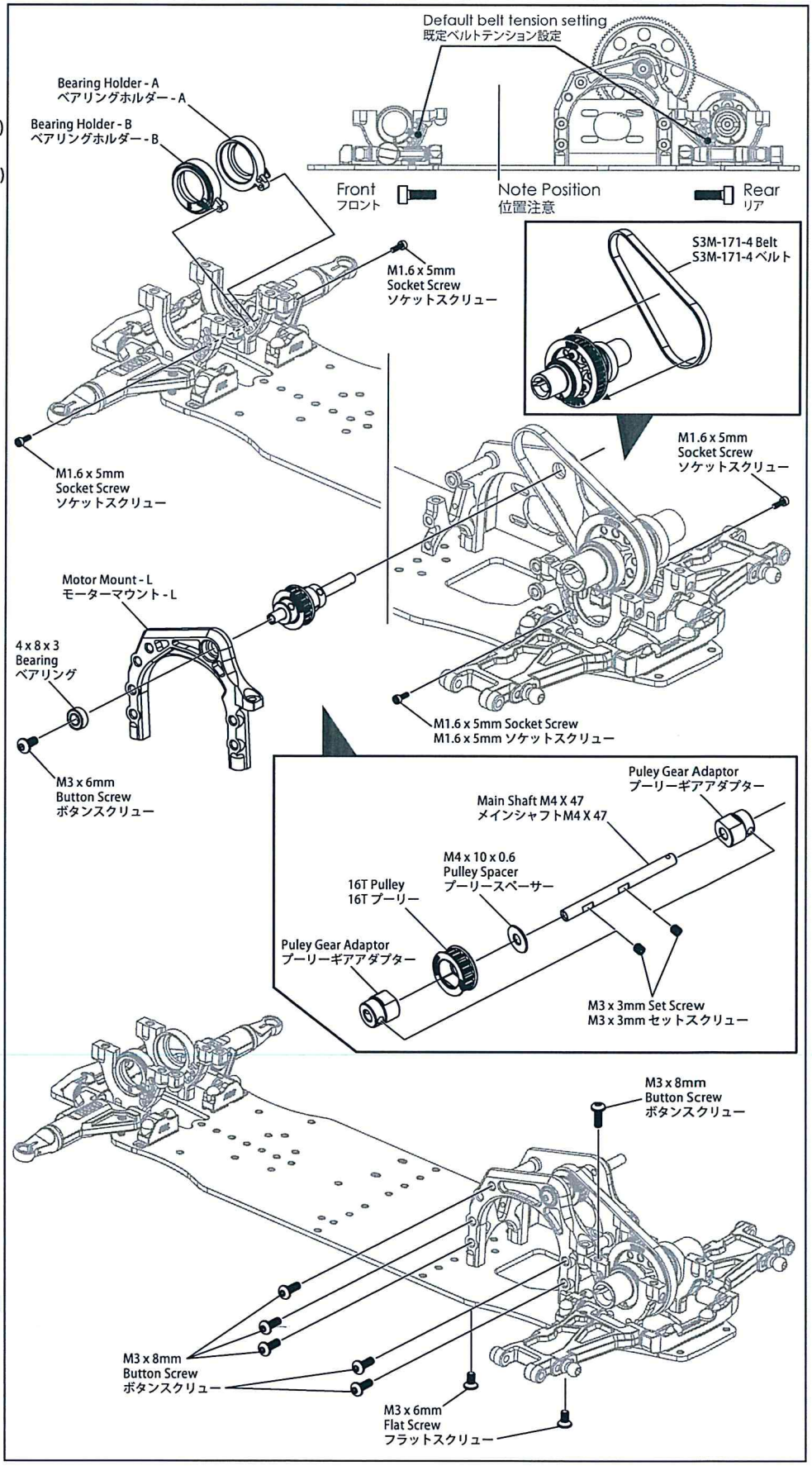

4. Front & Rear Bulkhead Cover / フロント&リア・バルクヘッドカバー

BAG 3 **BAG 2**

M3 x 6mm Button Screw (2)
M3 x 6mm ボタンスクリュー (2)

M3 x 8mm Flat Screw (6)
M3 x 8mm フラットスクリュー (6)

4.8 x 5 x 4 Ball Stud (2)
4.8 x 5 x 4 ボールスタッド (2)

M1.5 x 9mm Pin (1)
M1.5 x 9mm ピン (1)

M3 x 6 x 1.0 Spacer (2)
M3 x 6 x 1.0 スペーサー (2)

5.8mm Ball Stud (2)
5.8mm ボールスタッド (2)

M7 x 4 x 5 Shim (1)
M7 x 4 x 5 シム(1)

4 x 8 x 3 Bearing (1)
4 x 8 x 3 ベアリング (1)

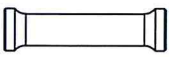
M6 x 23 Aluminum Post (1)
M6 x 23 ALポスト (1)

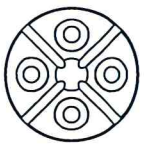
Sport_Spur gear Cover (1)
スパーギアカバー(1)

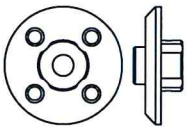
Sport_Drift Gear Adaptor (1)
ドリフトギアアダプター (1)

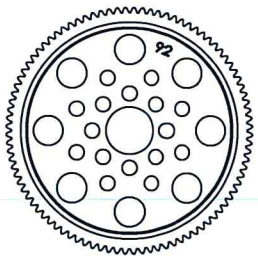

SG-4892 Spur Gear 92T (1)
SG-4892 スパーギア 92T(1)

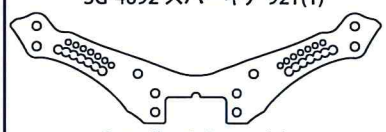
Rear Shock Tower (1)
リアショックタワー (1)

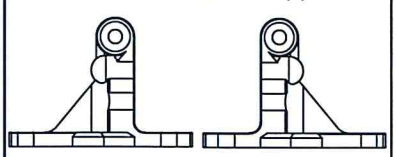
Rear Bulkhead Cover_A(1)/B (1)
リアバルクヘッドカバーA(1)/B (1)

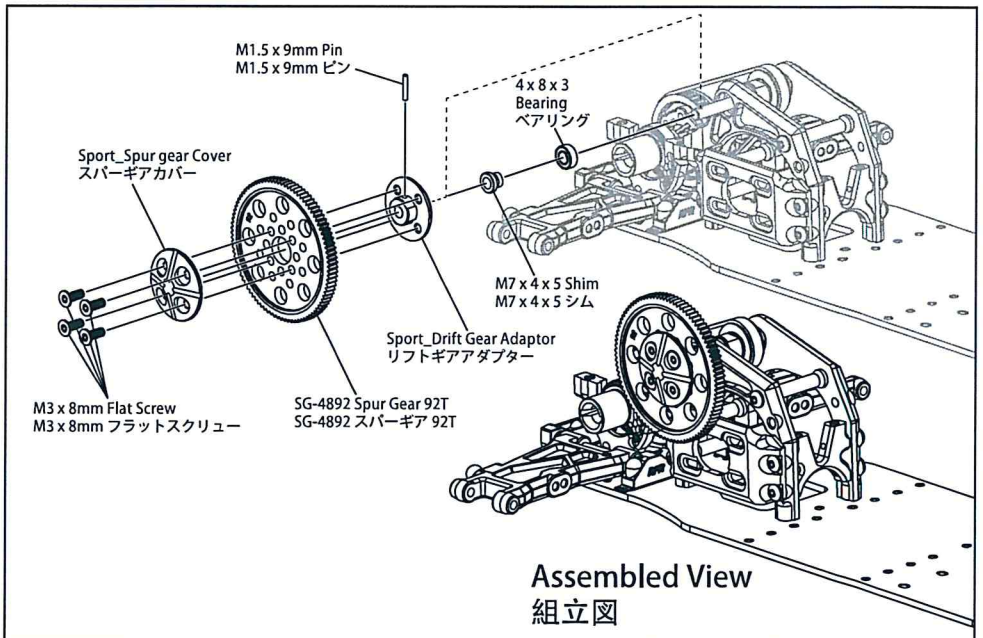

Assembled View
組立図

Rear / リア

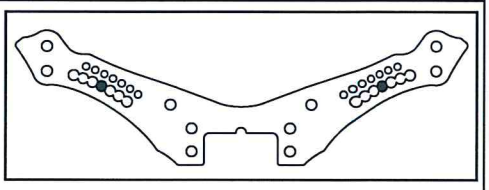

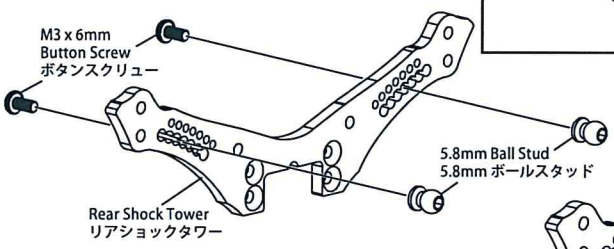

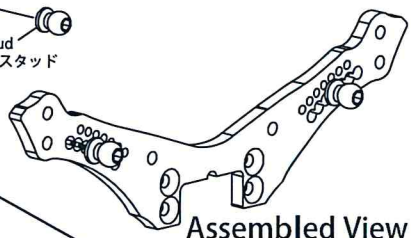
Assembled View
組立図

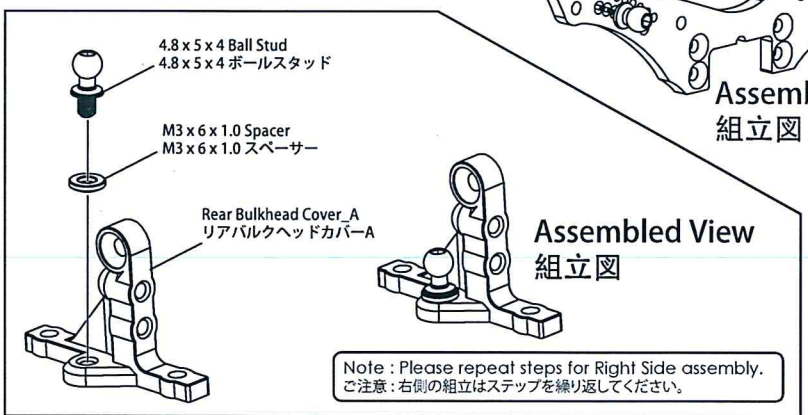

Assembled View
組立図

Note : Please repeat steps for Right Side assembly.
ご注意 : 右側の組立はステップを繰り返してください。

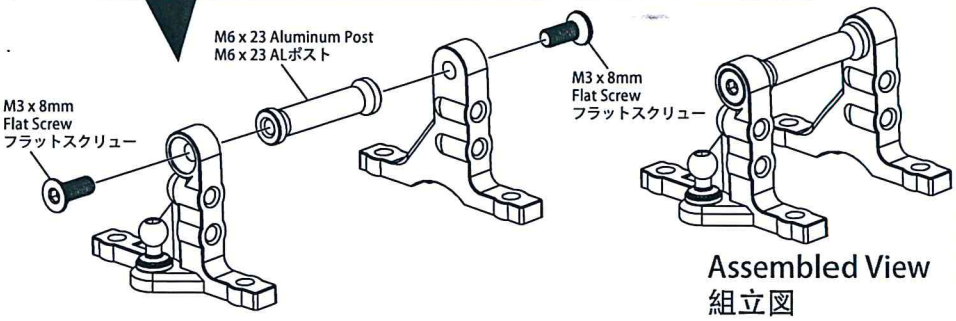

Assembled View
組立図

4. Front & Rear Bulkhead Cover / フロント&リア・バルクヘッドカバー

BAG 3 BAG 2

M3 x 6mm Flat Screw (2)
M3 x 6mm フラットスクリュー (2)

M3 x 8mm Flat Screw (4)
M3 x 8mm フラットスクリュー (4)

M3 x 6mm Button Screw (8)
M3 x 6mm ボタンスクリュー (8)

M3 x 8mm Button Screw (2)
M3 x 8mm ボタンスクリュー (2)

M3 x 10mm Button Screw (2)
M3 x 10mm ボタンスクリュー (2)

Front Bulkhead Cover (1)
フロントバルクヘッドカバー (1)

Front Belt Tension Mount (1)
フロントベルトテンションマウント (1)

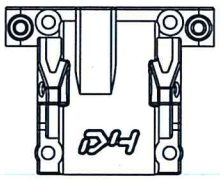

Front Upper Arms PLate (1)
フロントアッパーアームプレート (1)

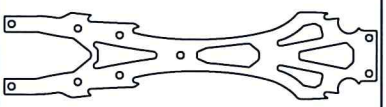

Upper Deck (1)
アッパーデッキ (1)

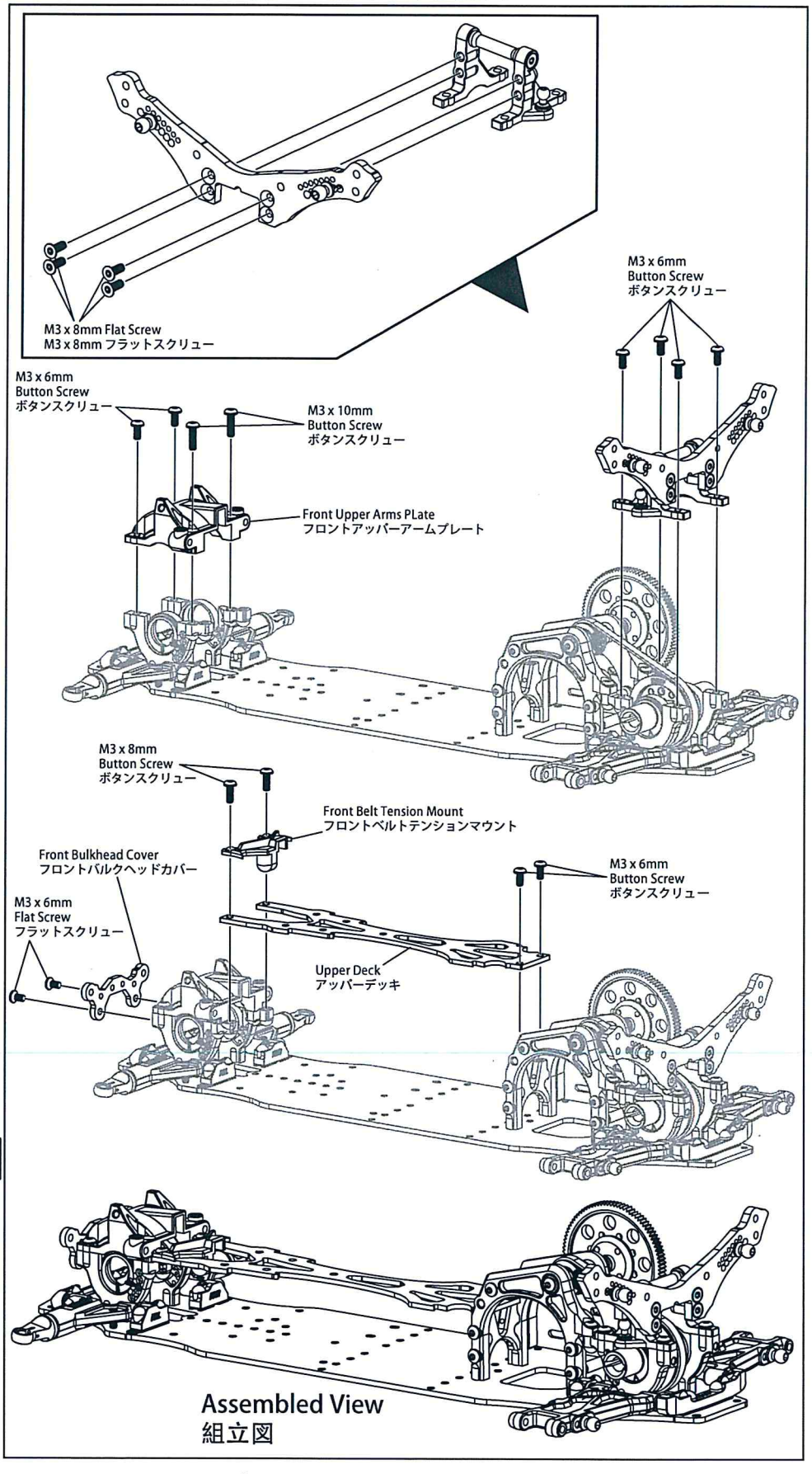

Assembled View
組立図

5. Rear Up Right & Upper Linkage / リア・アップライト & アッパーリンケージ

BAG 4 **BAG 5**

M2 x 9.8mm Pin (2)
M2 x 9.8mm ピン (2)

M3 x 4mm Set Screw (2)
M3 x 4mm セットスクリュー (2)

4.8 x 5 x 4 Ball Stud (2)
4.8 x 5 x 4 ボールスタッド (2)

M5 x 10 x 4 Bearing (4)
M5 x 10 x 4 ベアリング (4)

5MM Adaptor (2)
5MM アダプター (2)

M3 x 26.4 Pin (2)
M3 x 26.4 ピン (2)

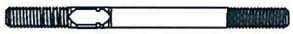

42MM Turnbuckle (2)
42MM ターンバックル (2)

4.8mm x 16mm Ball Cap (4)
4.8mm x 16mm ボールキャップ (4)

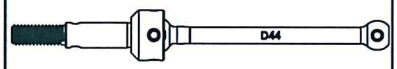

Universal Shaft - 44mm (2)
ユニバーサルシャフト - 44mm (2)

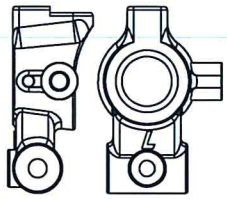

Rear Upright - Left (1)
リア・アップライト - 左側 (1)

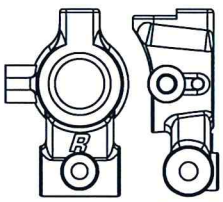

Rear Upright - Right (1)
リア・アップライト - 右側 (1)

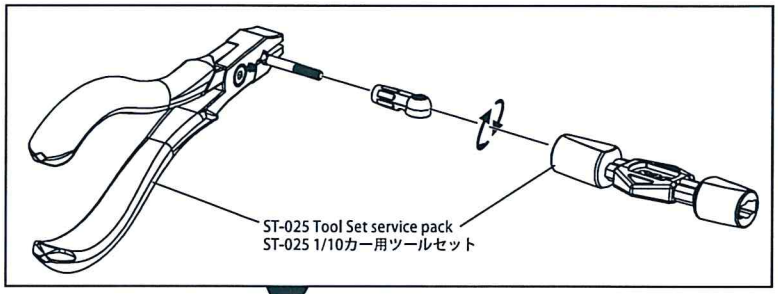

Upper Linkage / アッパーリンケージ

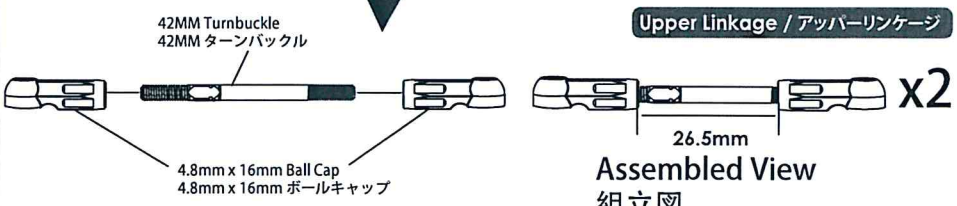

Assembled View
組立図

Rear Up Right / リア・アップライト

Left / 左側

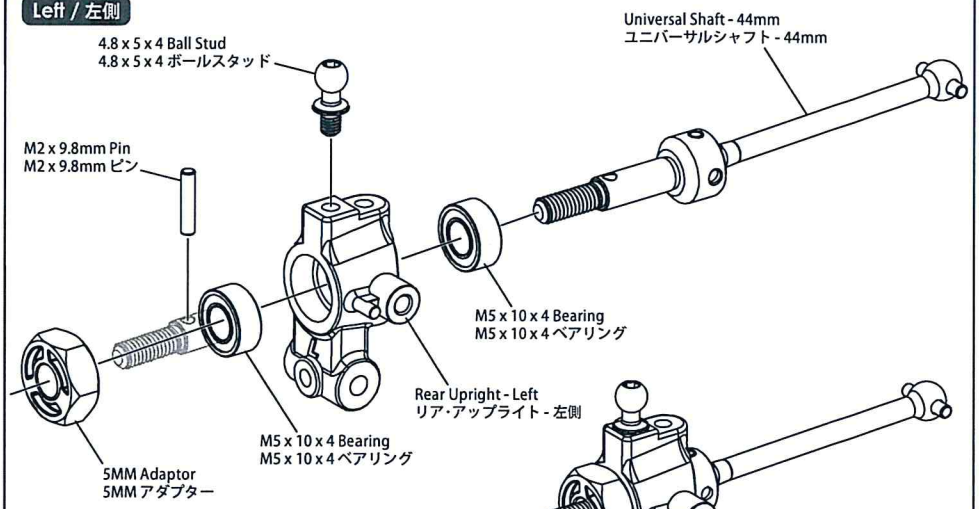

Note : Please repeat steps for Right Side assembly.
ご注意 : 右側の組立はステップを繰り返してください。

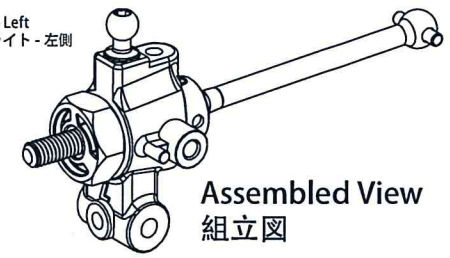

Assembled View
組立図

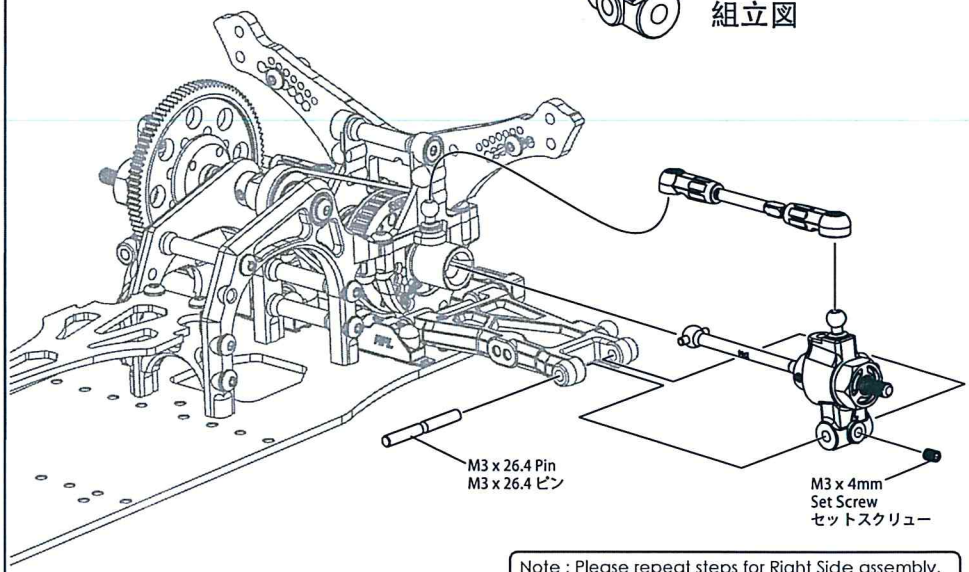

Note : Please repeat steps for Right Side assembly.
ご注意 : 右側の組立はステップを繰り返してください。

6. Steering System / ステアリングシステム

BAG 4

- M3 x 5mm Flat Screw (2)
  M3 x 5mm フラットスクリュー (2)
- M3 x 6mm Flat Screw (2)
  M3 x 6mm フラットスクリュー (2)
- M3 x 6mm Button Screw (4)
  M3 x 6mm ボタンスクリュー (4)
- M3 x 8mm Button Screw (2)
  M3 x 8mm ボタンスクリュー (2)

4.8 x 5 x 4 Ball Stud (2)
4.8 x 5 x 4 ボールスタッド (2)

M5 x 7 x 0.2
Stainless Steel Shim Spacer (2)
ステンレス・スチールシムスペーサー (2)

M5.7 x 4.2 Flanged Tube (2)
M5.7 x 4.2 フランジチューブ (2)

M5 x 8 x 2.5 Bearing (4)
M5 x 8 x 2.5 ベアリング (4)

RWD M8 x 14 Post (2)
RWD M8 x 14 ポスト (2)

M3 Countersink Washer (2)
M3 カウンターシンクワッシャー (2)

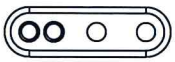

Steering Mixing (2)
ステアリングミキシング(2)

Drift Steering Arm L (1)
ドリフトステアリングアーム L (1)

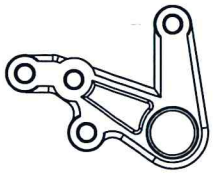

Drift Steering Arm R (1)
ドリフトステアリングアーム R (1)

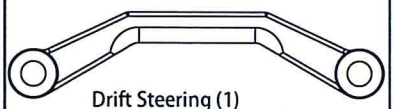

Drift Steering (1)
ドリフトステアリング(1)

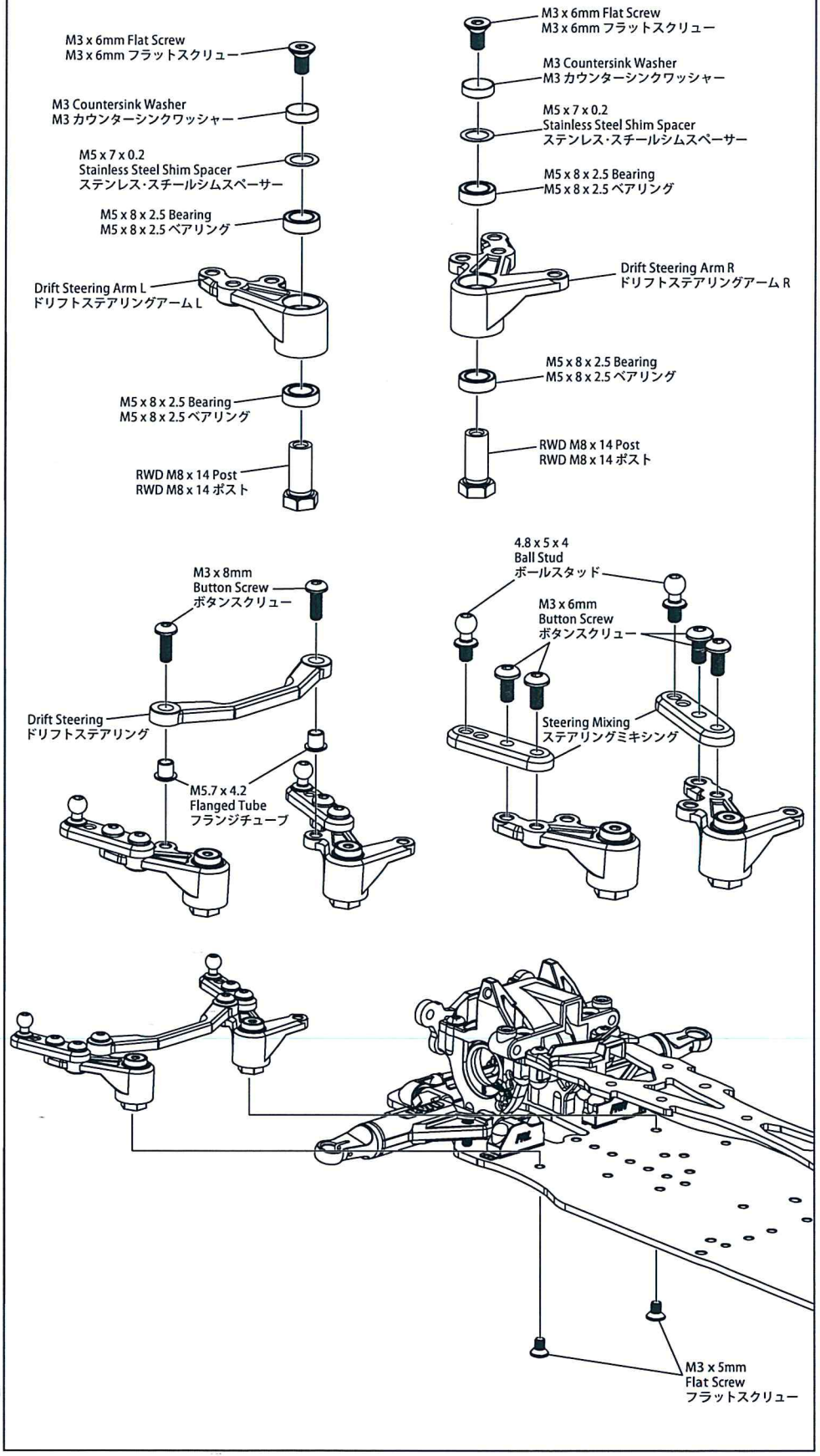

7. Front Knuckle / フロント・ナックル

BAG 4 **BAG 3**

M1.6 x 5mm Socket Screw (2)
M1.6 x 5mm ソケットスクリュー (2)

M2 x 9.8mm Pin (2)
M2 x 9.8mm ピン (2)

4.8 x 5 x 4 Ball Stud (2)
4.8 x 5 x 4 ボールスタッド (2)

M5.8 X 5 Ball Stud (4)
M5.8 X 5 ボールスタッド (4)

M5 x 10 x 4 Bearing (4)
M5 x 10 x 4 ベアリング (4)

16mm Turnbuckle (4)
16mm ターンバックル (4)

5MM Adaptor (2)
5MM アダプター (2)

4.8mm x 12mm Ball Cap (2)
4.8mm x 12mm ボールキャップ (2)

Front upper Suspension Cap 5.8mm(2)
フロントアッパーサスキャップ 5.8mm(2)

Outer Shaft (2)
アウターシャフト (2)

4.8mm x 16mmBall Cap L (1)/R (1)
4.8mm x 16mm ボールキャップ L (1)/R (1)

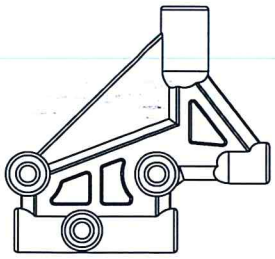

D4 RWD Front upper Arms (2)
D4 RWD用フロントアッパーアーム (2)

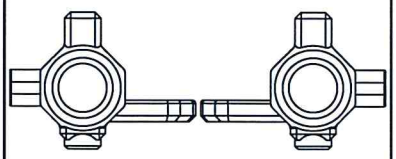

D4 RWD KPI Steering Block L (1)/ R (1)
D4 RWD用 KPIステアリングブロック L (1)/ R (1)

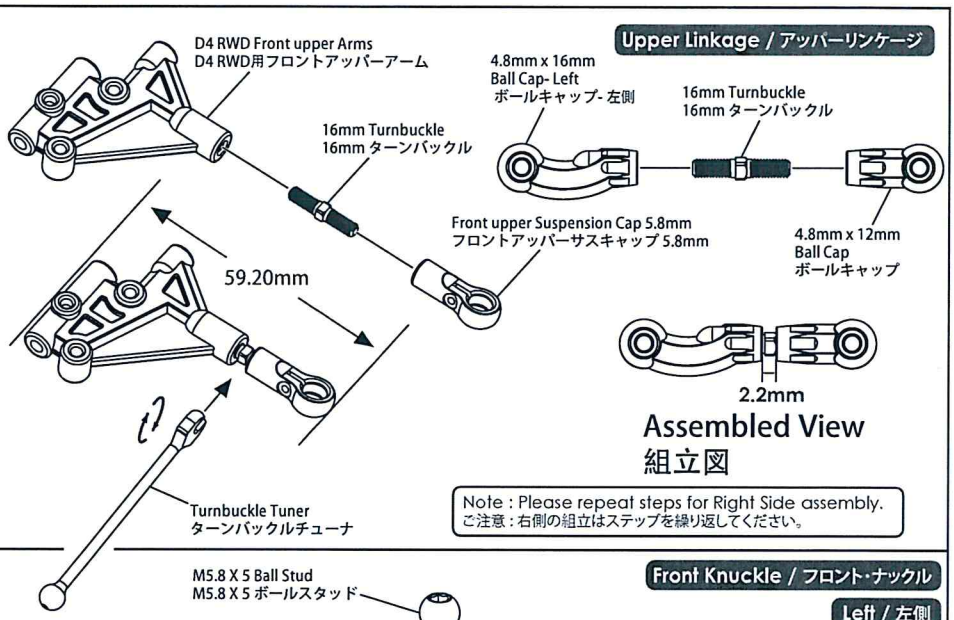

Note : Please repeat steps for Right Side assembly.
ご注意 : 右側の組立はステップを繰り返してください。

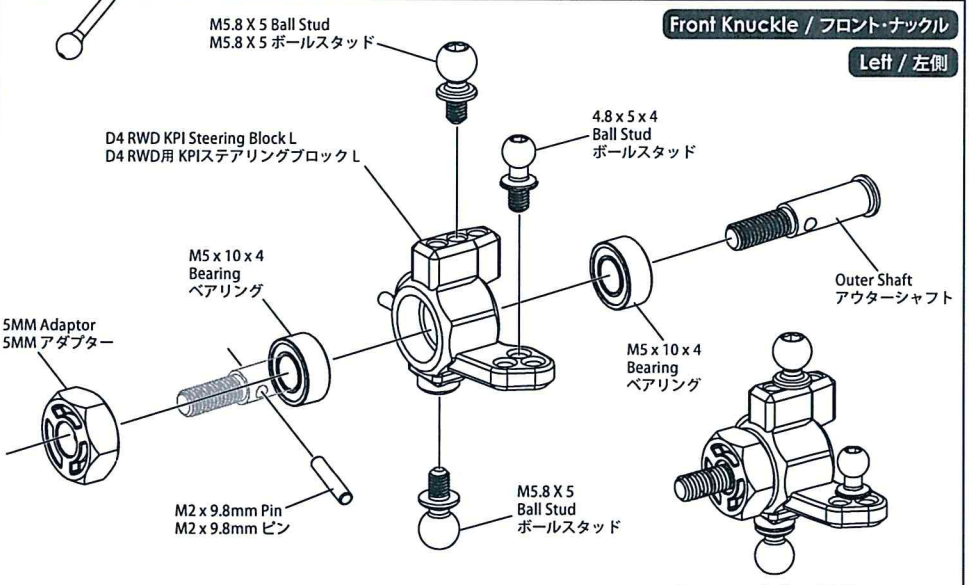

Note : Please repeat steps for Right Side assembly.
ご注意 : 右側の組立はステップを繰り返してください。

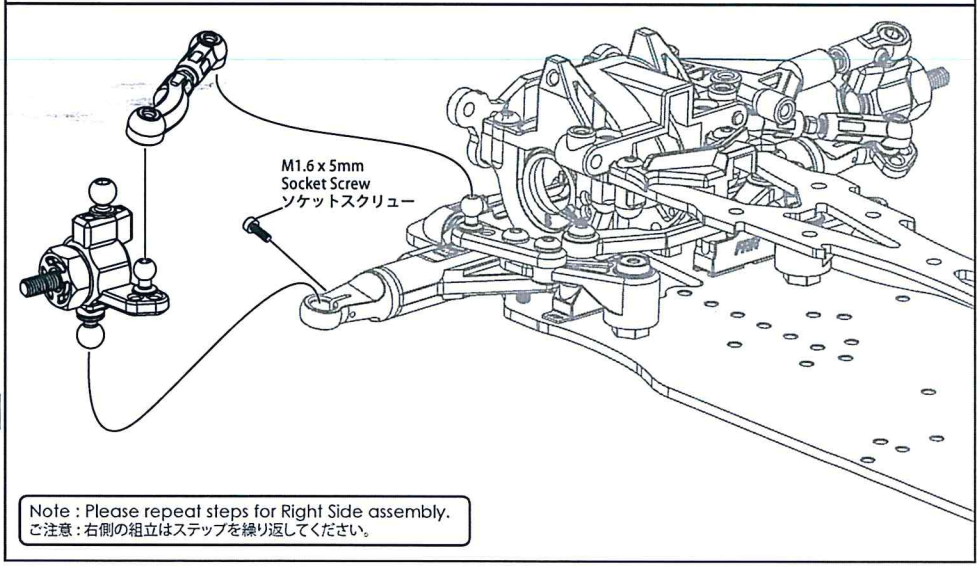

Note : Please repeat steps for Right Side assembly.
ご注意 : 右側の組立はステップを繰り返してください。

8. Steering System & Motor Mount / ステアリングシステム & モーターマウント

BAG 5 **BAG 3**

- M3 x 3mm Set Screw (2)
  M3 x 3mm セットスクリュー (2)
- M1.6 x 5mm Socket Screw (2)
  M1.6 x 5mm ソケットスクリュー (2)
- M3 x 8mm Flat Screw (2)
  M3 x 8mm フラットスクリュー (2)
- M3 x 6mm Button Screw (1)
  M3 x 6mm ボタンスクリュー (1)
- M3 x 8mm Button Screw (1)
  M3 x 8mm ボタンスクリュー (1)
- Spring Saver Spring 11MM (1)
  スプリングセーバースプリング11mm(1)
- Spring Saver Spring 12MM (1)
  スプリングセーバースプリング12mm(1)
- Spring Saver Spring 13MM (1)
  スプリングセーバースプリング13mm(1)
- Spring Saver Spring 14MM (1)
  スプリングセーバースプリング14mm(1)
- 4.8mm Ball HEX L=5 (1)
  4.8mm ボール(六角) L=5 (1)
- M3 x 16mm Set Screw (1)
  M3 x 16mm セットスクリュー (1)
- M3 x 42mm Pin (2)
  M3 x 42mm ピン (2)
- M3 Countersunk Washer (2)
  M3 カウンターシンクワッシャー (2)
- M3 x 6 x 5.3mm Nylon post (2)
  M3 x 6 x 5.3mm ナイロンポスト (2)
- Spring Saver Set (1)
  スプリングセーバーセット (1)
- Spring Saver Set 23T (1)
  スプリングセーバーセット 23T (1)
- Spring Saver Set (1)
  スプリングセーバーセット (1)
- 4.8mm x 16mm Ball Cap (2)
  4.8mm x 16mm ボールキャップ (2)
- XI_Sport Upper Servo Mount (2)
  アッパーサーボマウント (2)

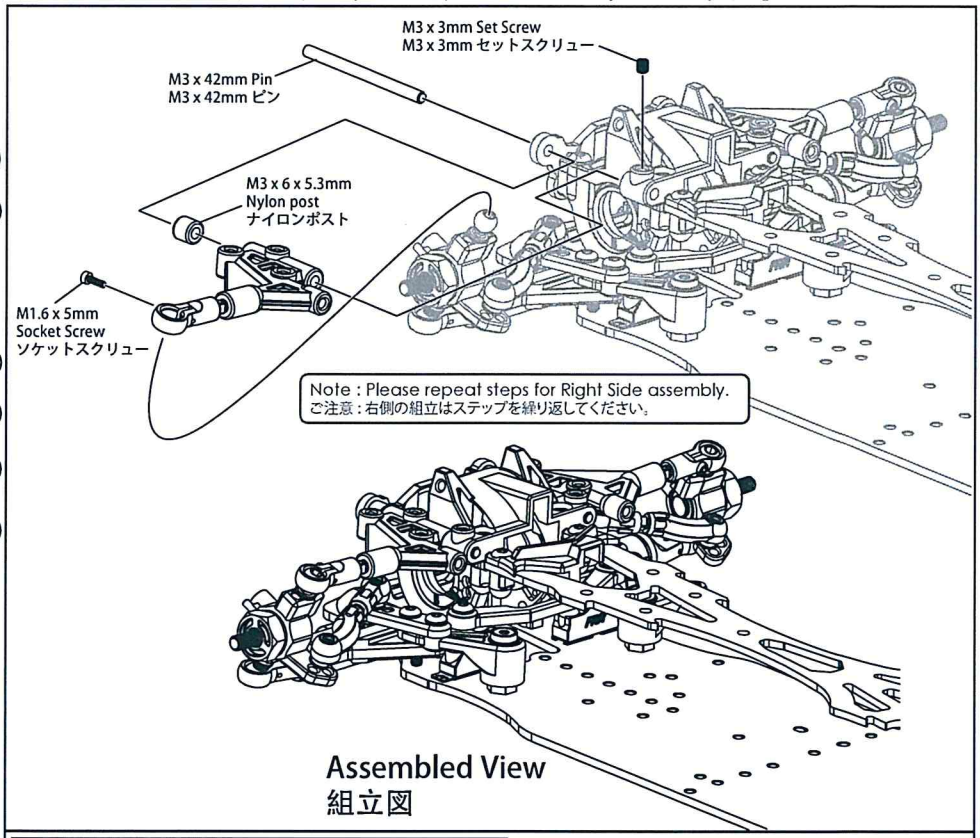

Assembled View
組立図

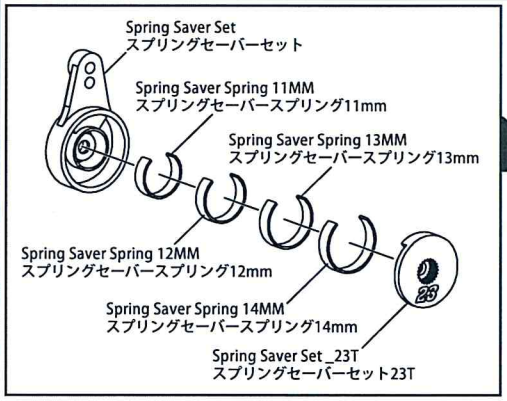

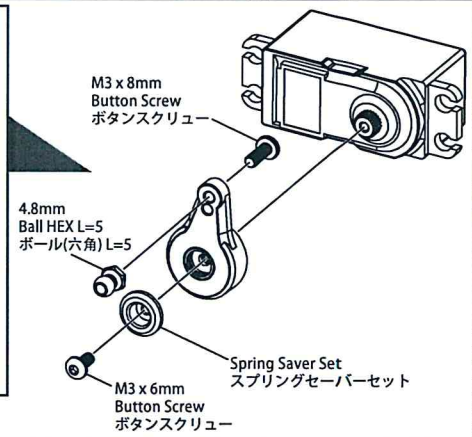

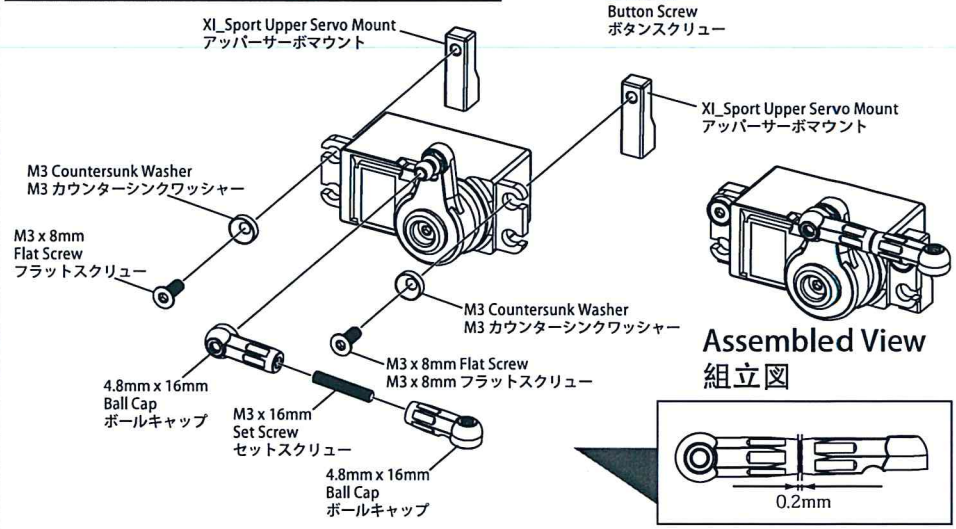

Assembled View
組立図

9. RC Unit Installation / RCユニットの取り付け

BAG 5

M3 x 8mm Set Screw (2)
M3 x 8mm セットスクリュー (2)

M3 x 6mm Flat Screw (10)
M3 x 6mm フラットスクリュー (10)

M3 x 10mm Flat Screw (2)
M3 x 10mm フラットスクリュー (2)

M3 x 18mm Button Screw (1)
M3 x 18mm ボタンスクリュー (1)

4.8mm Ball HEX L=5 (1)
4.8mm ボール(六角) L=5 (1)

M3 x 6 x 5 Spacer (2)
M3 x 6 x 5 スペーサー (2)

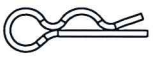

Body Clip (2)
ボディークリップ (2)

M3 Countersunk Washer (2)
M3 カウンターシンクワッシャー (2)

Battery tray Clip Nut (2)
バッテリートレイクリップナット (2)

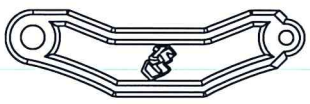

Battery tray Scoket (2)
バッテリートレイソケット(2)

Battery Tray (2)
バッテリートレイ (2)

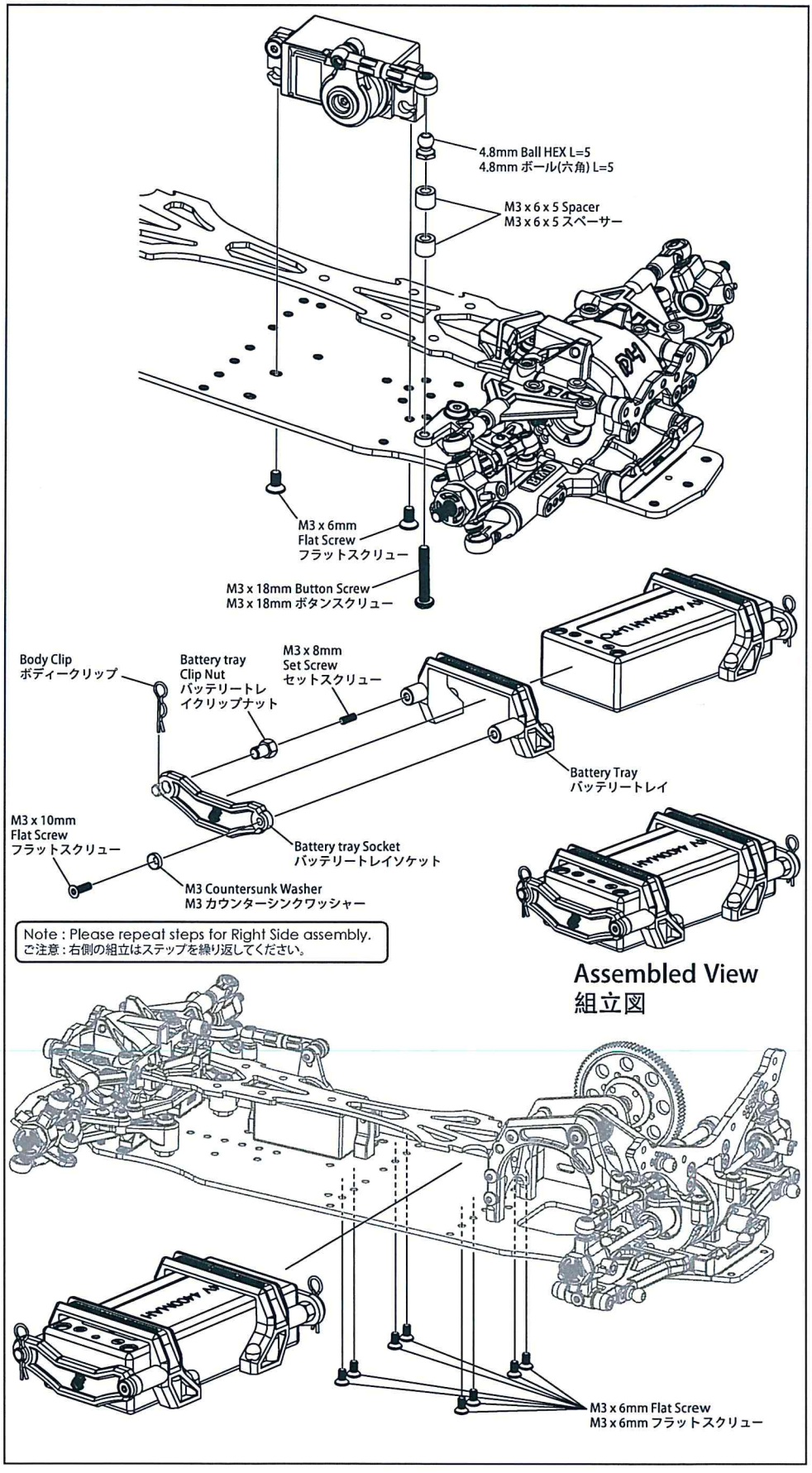

9. RC Unit Installation / RCユニットの取り付け

BAG 5

M3 x 6mm Button Screw (2)
M3 x 6mm ボタンスクリュー (2)

Double Side Stick Tape (1)
両面テープ (1)

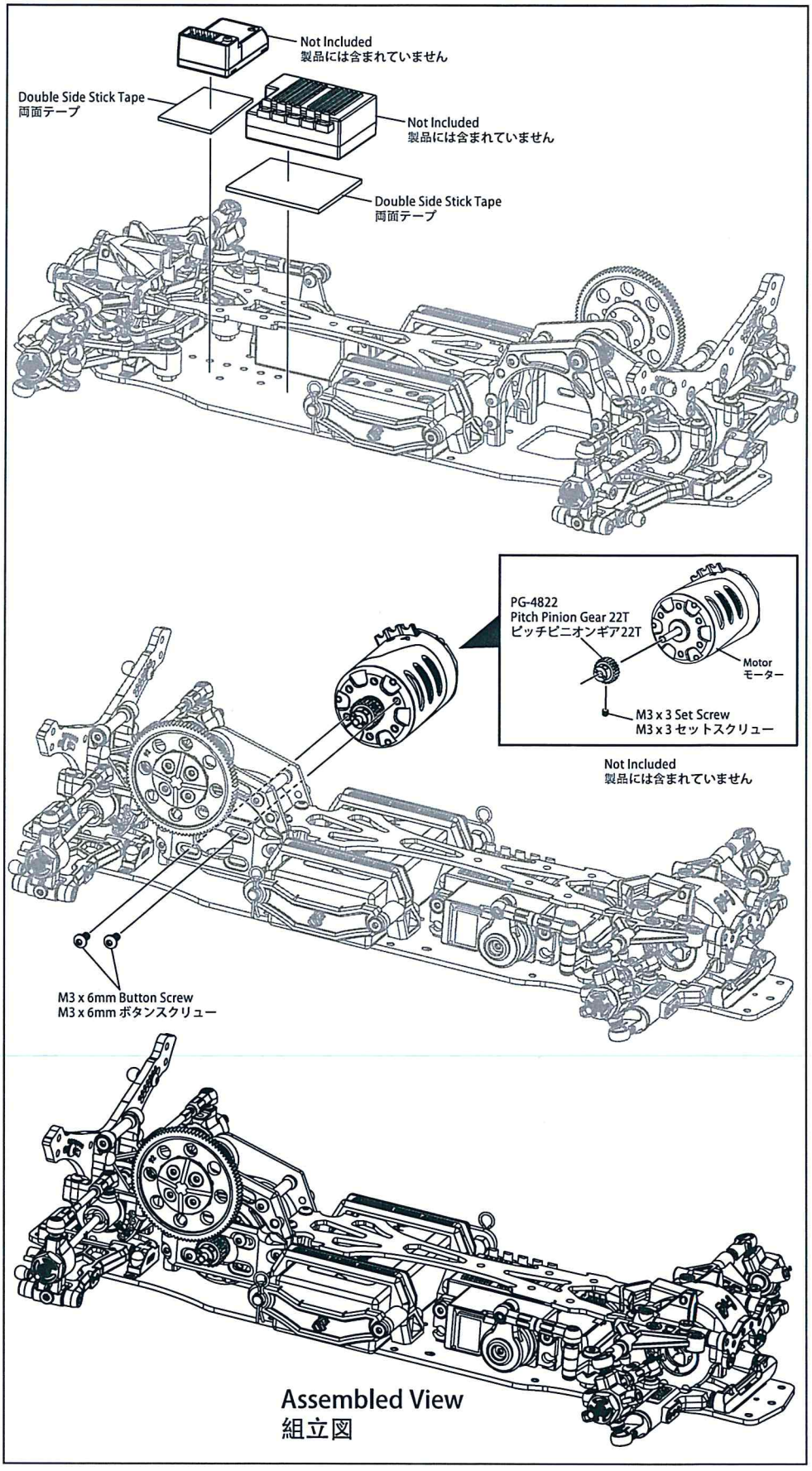

Assembled View
組立図

10. Oil Shock / オイルショック

BAG 6

- 2.5 x 6 x 0.4mm E-Ring (6)
  2.5 x 6 x 0.4mm Eリング (6)
- M2.8 x 1.9 O-Ring (3)
  M2.8 x 1.9 Oリング (3)
- O-Ring Spacer (3)
  Oリングスペーサー (3)
- O-Ring Cover (3)
  Oリングカバー (3)
- Shock Piston (3 Holes) (3)
  ショックピストン(3 ホール) (3)
- Shock Silicon Cap (3)
  ショックシリコンキャップ (3)
- Bottom Cap (3)
  ボトムキャップ (3)
- Upper Cover (3)
  アッパーカバー (3)
- M11.5 x 1.5 O-Ring (3)
  M11.5 x 1.5 Oリング (3)
- Adjust Ring (3)
  アジャストリング (3)
- Oil Shock Body (3)
  オイルショックボディ (3)
- 5.8mm Ball Cap (3)
  5.8mm ボールキャップ (3)
- M3 x 28 Shock Shaft (3)
  M3 x 28 ショックシャフト (3)
- Shock Top Plastic Cap (3)
  ショックトッププラスチックキャップ (3)
- #350 Oil
  #350 オイル

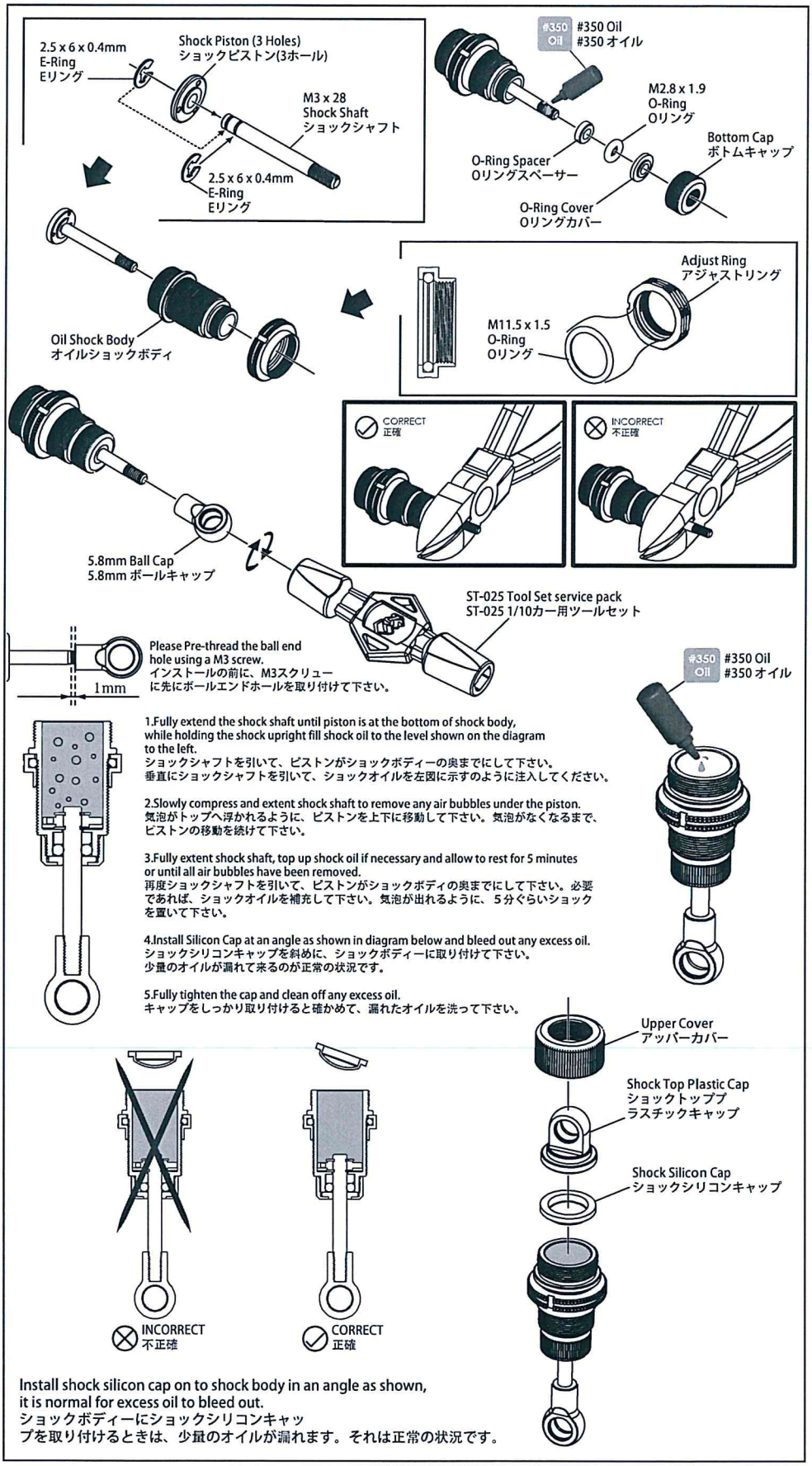

10. Oil Shock / オイルショック

BAG 6

M3 x 8mm Set Screw (2)
M3 x 8mm セットスクリュー (2)

5.8mm Ball_ H11(Steel)(2)
5.8mm Ball_ H11 (スチール)(2)

Shock Spring Base Cover (3)
ショックスプリングベースカバー (3)

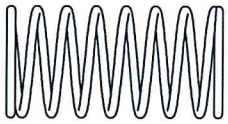

M1.2 x 13.5 x 31mm_9T Spring (3)
M1.2 x 13.5 x 31mm_9T スプリング (3)

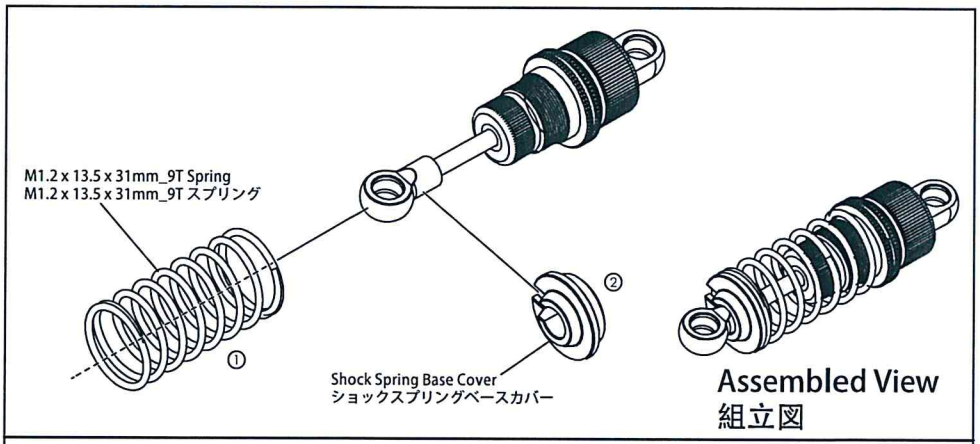

Assembled View
組立図

Front / フロント

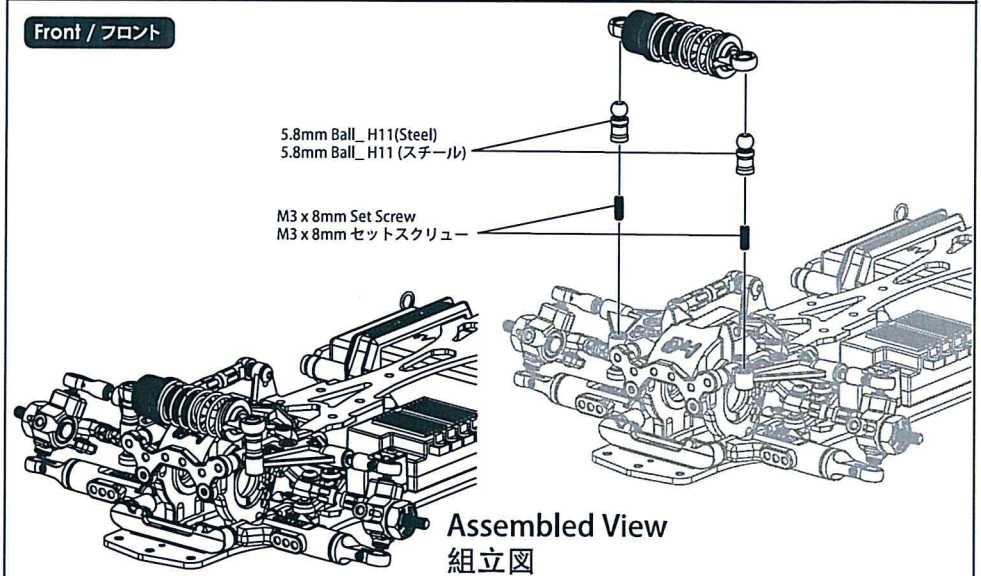

Assembled View
組立図

Rear / リア

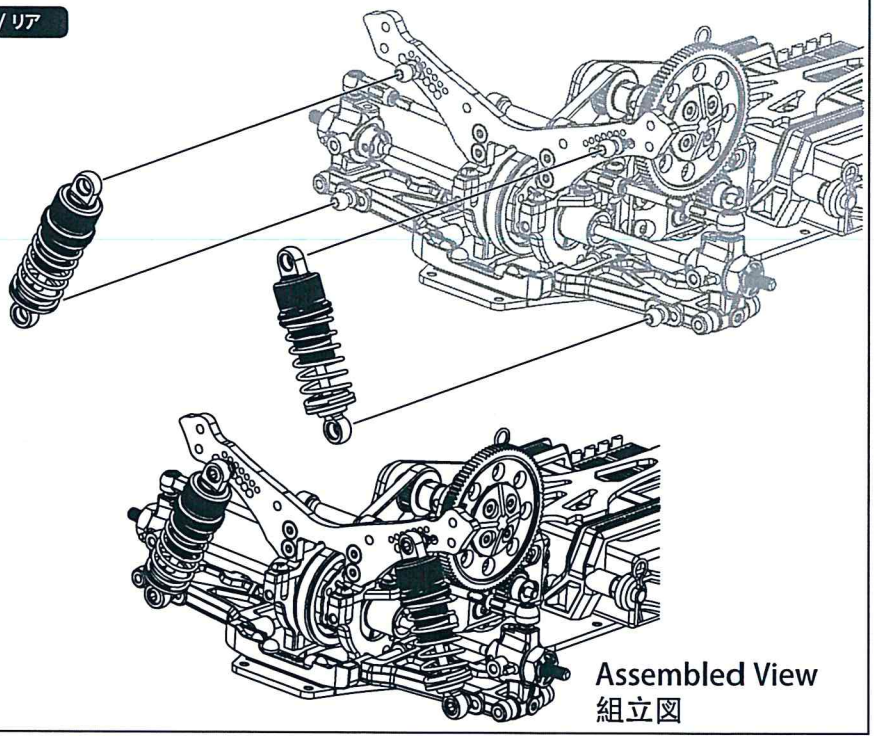

Assembled View
組立図

11. Bumper & Body Post / バンパー & ボディーポスト

BAG 7 **BAG 4**

M3 x 8mm Flat Screw (2)
M3 x 8mmフラットスクリュー (2)

M3 x 10mm Flat Screw (4)
M3 x 10mm フラットスクリュー (4)

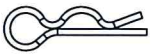

Body Clip (4)
ボディークリップ (4)

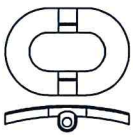

Body Post Cushion (2)
ボディーポストクッション (2)

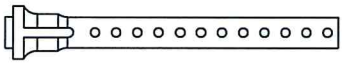

Front Body Post (2)
フロント・ボディーポスト (2)

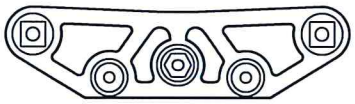

Bumper (1)
バンパー (1)

Upper Bumper (1)
アッパーバンパー (1)

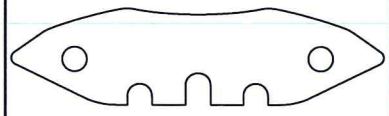

Foam Bumper (1)
フォームバンパー (1)

Front / フロント

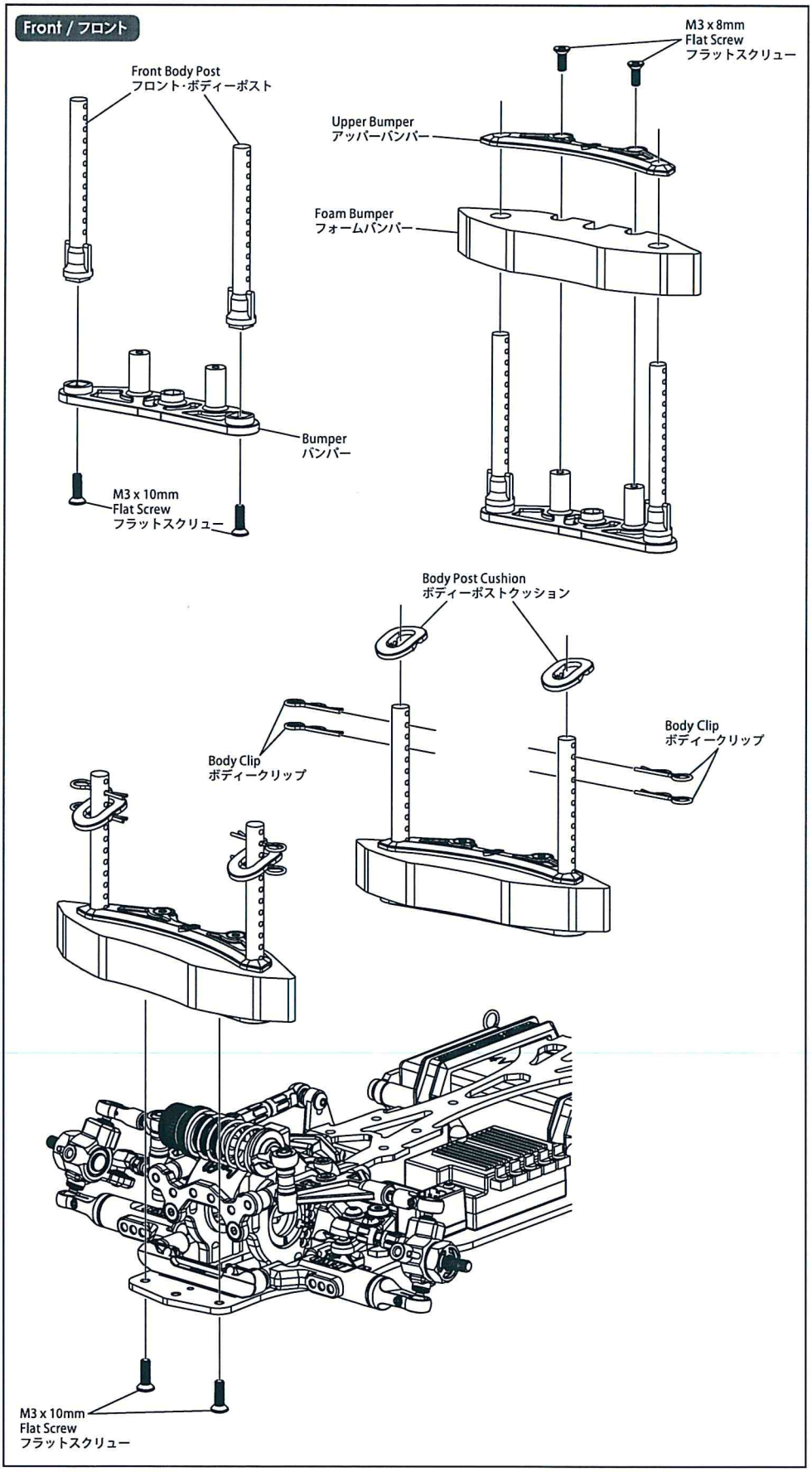

11. Bumper & Body Post / バンパー & ボディーポスト

BAG 7

M3 x 10mm Button Screw (2)
M3 x 10mm ボタンスクリュー (2)

Body Clip (4)
ボディークリップ (4)

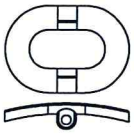

Body Post Cushion (2)
ボディーポストクッション (2)

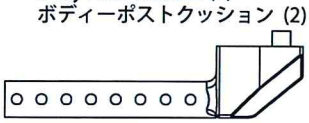

Rear Body Post (2)
リア・ボディーポスト (2)

Rear / リア

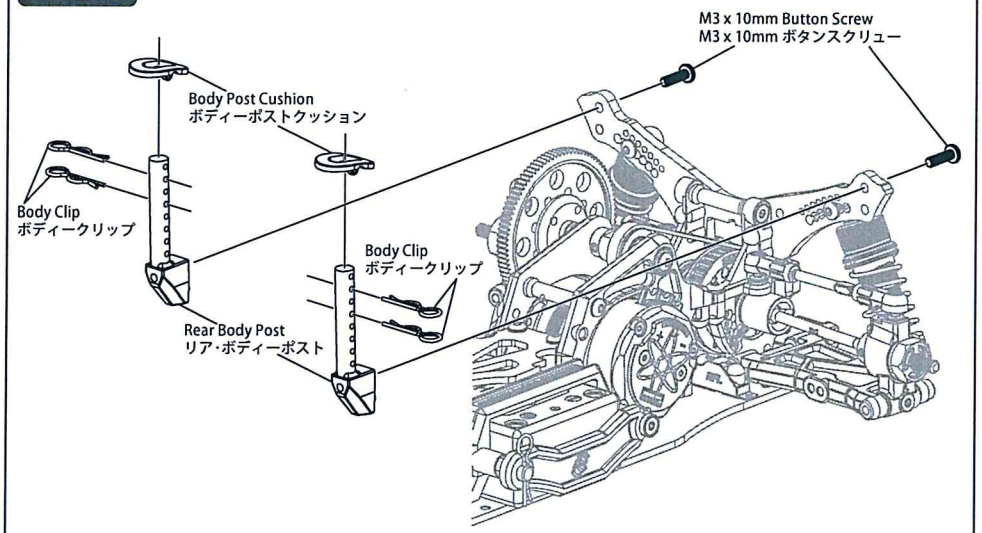

12. Tire Set Installation / タイヤセットの取り付け

BAG 8

M3 x 10mm Flat Screw (2)
M3 x 10mm フラットスクリュー (2)

Flanged Nut - 4mm (4)
フランジナット - 4mm (4)

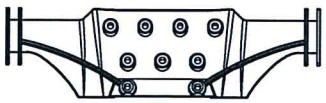

Drift diffuser Lower (1)
ドリフトディフューザーローワー (1)

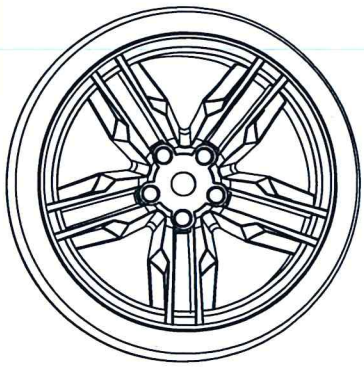

Rim Set (4)
リムセット (4)

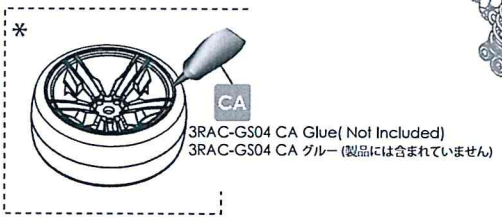

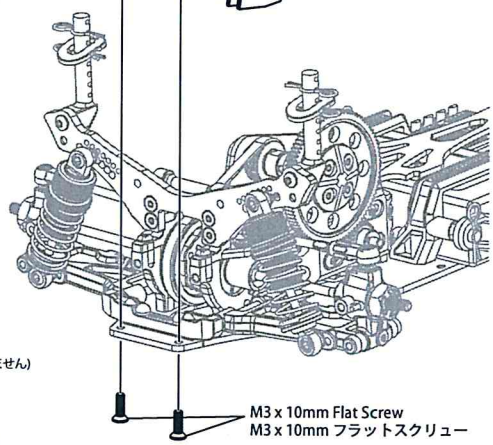

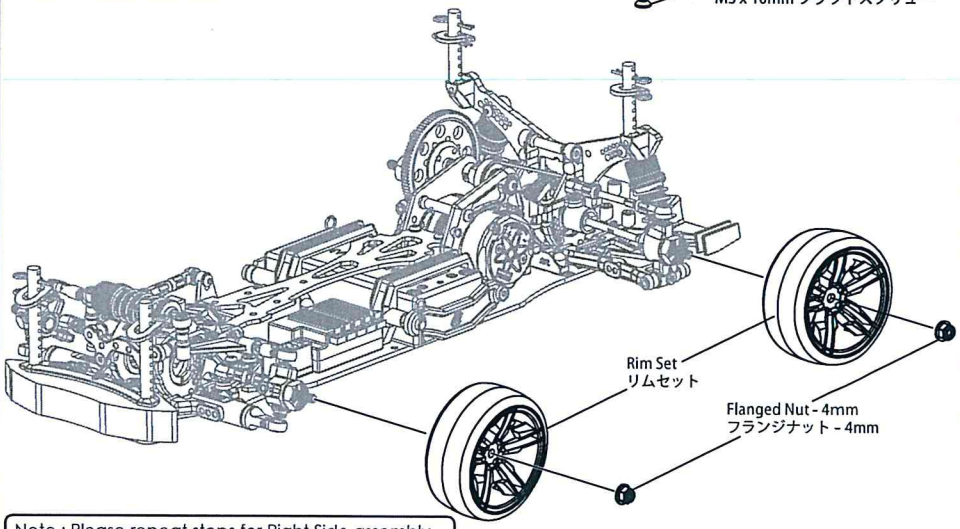

Note : Please repeat steps for Right Side assembly.
ご注意 : 右側の組立はステップを繰り返してください。

13. RC Unit Installation / RCユニットの取り付け

BAG 8 **BAG 7**

M3 x 8mm Button Screw (1)
M3 x 8mm ボタンスクリュー (1)

M3 x 14mm Flat Screw (2)
M3 x 14mm フラットスクリュー (2)

M8 x 3 x 7 Post (2)
M8 x 3 x 7 ポスト (2)

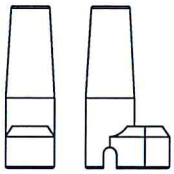

Antenna Post (1)
アンテナポスト (1)

Antenna and Antenna Rod Head (1)
アンテナ & アンテナロッドヘッド (1)

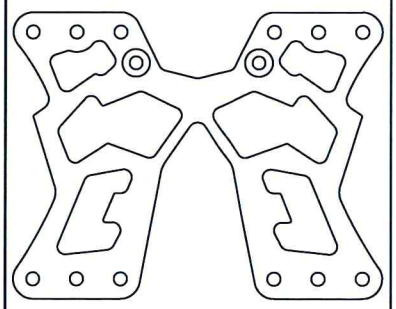

Rear Battery Mounting Plate (1)
リアバッテリーマウンティングプレート(1)

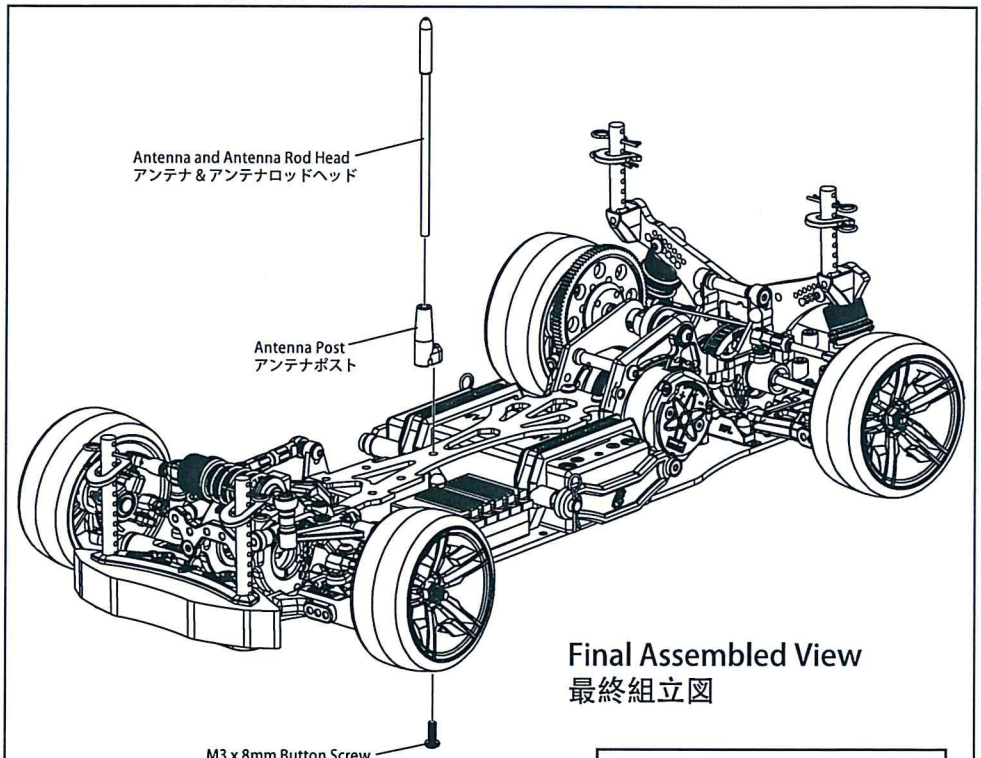

Final Assembled View
最終組立図

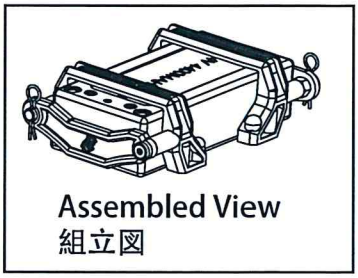

Assembled View
組立図

or

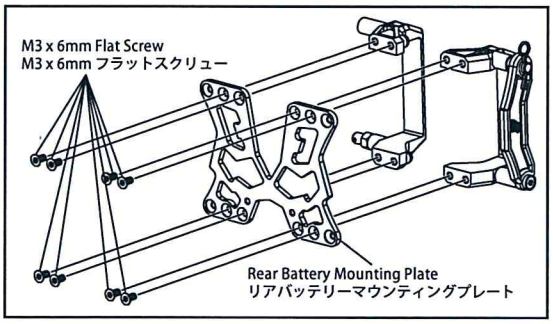

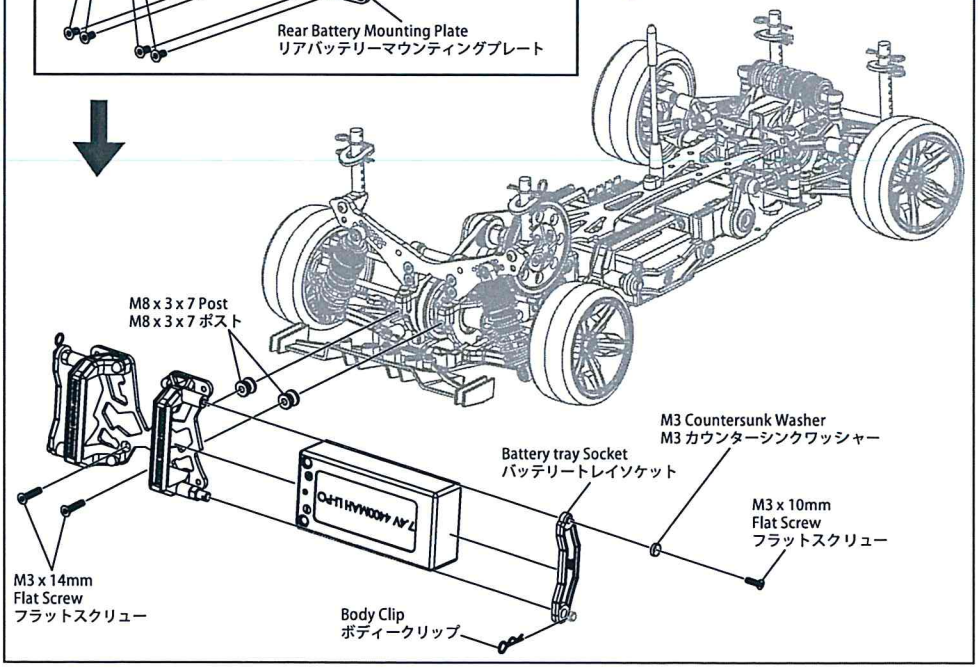

14. Parts Include / 製品に含めるパーツ

BAG 1

M3 x 6mm Flat Screw (12)
M3 x 6mm フラットスクリュー (12)

M3 x 8mm Set Screw (6)
M3 x 8mm セットスクリュー (6)

M3 x 8mm Button Screw (2)
M3 x 8mm ボタンスクリュー (2)

M3 x 6 x 1.0 Spacer (8)
M3 x 6 x 1.0 スペーサー (8)

5.8mm Ball Stud (2)
5.8mm ボールスタッド (2)

SM0.5mm
Suspension Mount Rolling Center Shim (4)
サスマウントローリングセンターシム (4)

FF0.5mm
Suspension Mount Rolling Cneter Shim (2)
サスマウントローリングセンターシム (2)

Front lower Suspension Cap 5.8mm (2)
フロントローワーサスキャップ5.8mm (2)

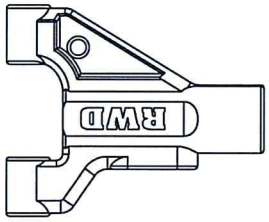

Drift Front Suspension Arm _L (1)
フロント・サスアーム _L (1)

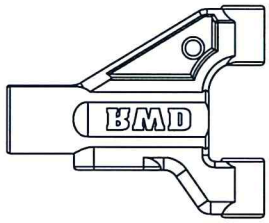

Drift Front Suspension Arm _R (1)
フロント・サスアーム _R (1)

Drift RF-0 Suspension Mount - Left (1)
Drift RF-0 サスマウント - 左側(1)

Drift RF-0 Suspension Mount - Right (1)
Drift RF-0 サスマウント - 右側(1)

Drift FR-0 Suspension Mount - Left (1)
Drift FR-0 サスマウント - 左側(1)

Drift FR-0 Suspension Mount - Right (1)
Drift FR-0 サスマウント - 右側(1)

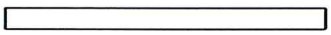
M3 x 46mm Pin (4)
M3 x 46mm ピン (4)

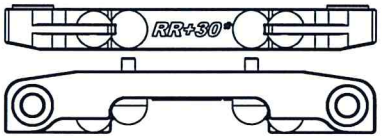

Drift Suspension Mount -RR_30 (1)
サスマウント-RR_30 (1)

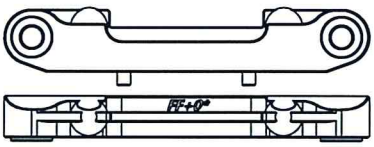

Ultimate Suspension Mount FF-0 (1)
サスマウントFF-0 (1)

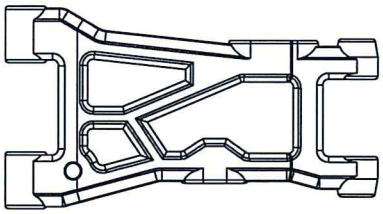
SDM Rear Suspension Arms (2)
リア・サスアーム (2)

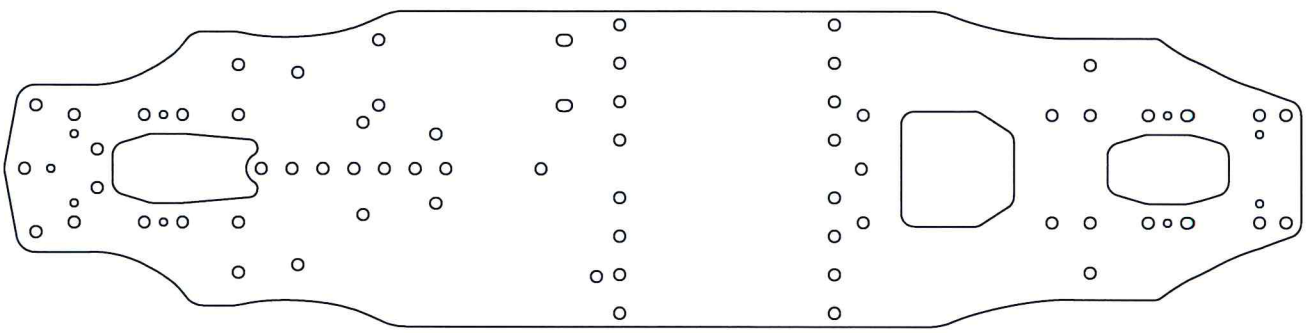
Main Chassis (1)
メインシャシー (1)

14. Parts Include / 製品に含めるパーツ

BAG 2

S3M-171-4 Belt (1)
S3M-171-4 ベルト (1)

M3 x 3mm Set Screw (2)
M3 x 3mm セットスクリュー (2)

M1.6 x 5mm Socket Screw (4)
M1.6 x 5mm ソケットスクリュー (4)

M3 x 6mm Flat Screw (12)
M3 x 6mm フラットスクリュー (12)

Puley Gear Adaptor (2)
プーリーギアアダプター (2)

16T Pulley (1)
16T プーリー (1)

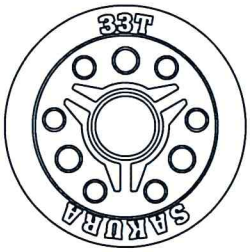

33T Pulley (1)
33T プーリー (1)

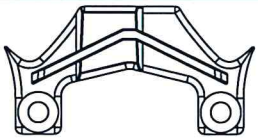

Front Belt Tension Mount (1)
フロントベルトテンションマウント (1)

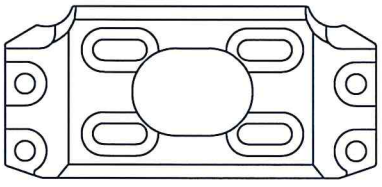

Motor Plate Sport (1)
モータープレート(1)

M3 x 6mm Button Screw (4)
M3 x 6mm ボタンスクリュー (4)

M3 x 8mm Button Screw (8)
M3 x 8mm ボタンスクリュー (8)

M3 x 10mm Button Screw (4)
M3 x 10mm ボタンスクリュー (4)

M3 x 14mm Button Screw (2)
M3 x 14mm ボタンスクリュー (2)

M4 x 10 x 0.6 Pulley Spacer (1)
M4 x 10 x 0.6プーリースペーサー(1)

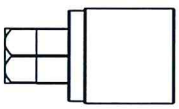

Solid Axle Spool Cup (2)
ソリッドアクスルスプールカップ (2)

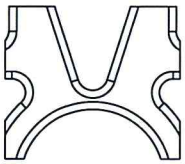

Motor Mount Connector (1)
モーターマウントコネクタ(1)

4 x 8 x 3 Bearing (1)
4 x 8 x 3 ベアリング (1)

M10 x 15 x 4 Bearing (2)
M10 x 15 x 4 ベアリング (2)

M6 x 23mm Aluminum Post (3)
M6 x 23mm ALポスト (3)

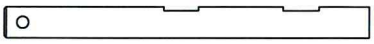

Main Shaft M4 X 47 (1)
メインシャフトM4 X 47 (1)

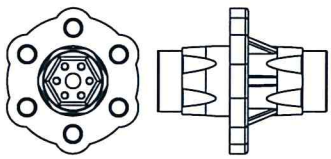

Solid Axle Body (1)
ソリッドアクスルボディー (1)

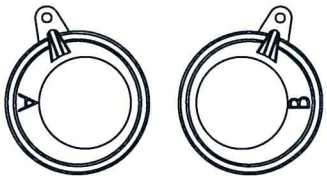

Bearing Holder - A (2) / B (2)
ベアリングホルダー - A (2) / B (2)

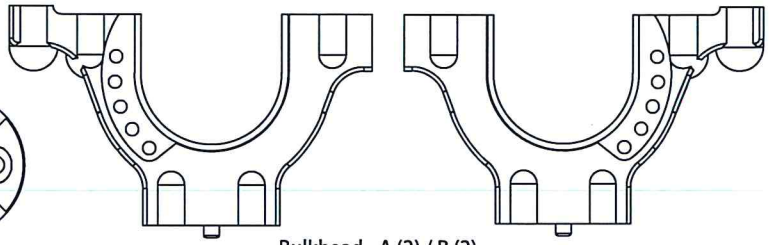

Bulkhead - A (2) / B (2)
バルクヘッド - A (2) / B (2)

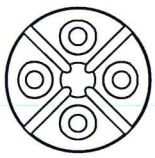

Sport_Spur gear Cover (1)
スパーギアカバー(1)

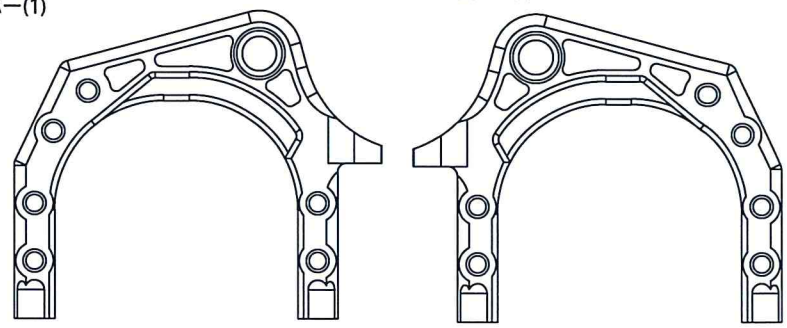

Motor Mount _ L (1)_R (1)
モーターマウント _L(1) _R(1)

14. Parts Include / 製品に含めるパーツ

BAG 3

M3 x 6mm Flat Screw (2)
M3 x 6mm フラットスクリュー (2)

M3 x 8mm Flat Screw (10)
M3 x 8mm フラットスクリュー (10)

M3 x 6mm Button Screw (10)
M3 x 6mm ボタンスクリュー (10)

M3 x 8mm Button Screw (2)
M3 x 8mm ボタンスクリュー (2)

M3 x 10mm Button Screw (2)
M3 x 10mm ボタンスクリュー (2)

4.8 x 5 x 4 Ball Stud (2)
4.8 x 5 x 4 ボールスタッド (2)

M1.5 x 9mm Pin (1)
M1.5 x 9mm ピン (1)

M3 x 6 x 1.0 Spacer (2)
M3 x 6 x 1.0 スペーサー (2)

5.8mm Ball Stud (2)
5.8mm ボールスタッド (2)

M7 x 4 x 5 Shim (1)
M7 x 4 x 5 シム(1)

4 x 8 x 3 Bearing (1)
4 x 8 x 3 ベアリング (1)

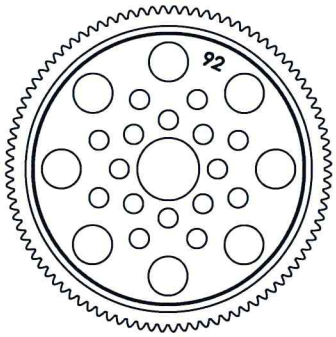

SG-4892 Spur Gear 92T (1)
SG-4892 スパーギア 92T(1)

M6 x 23 Aluminum Post (1)
M6 x 23 ALポスト (1)

M3 x 6 x 5.3 Nylon post (2)
M3 x 6 x 5.3 ナイロンポスト (2)

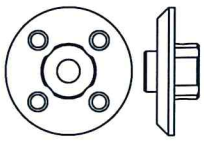

Sport_Drift Gear Adaptor (1)
ドリフトギアアダプター (1)

Front Bulkhead Cover (1)
フロントバルクヘッドカバー (1)

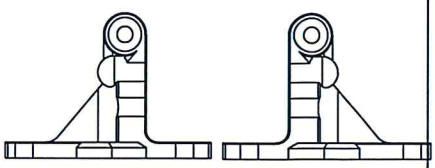

Rear Bulkhead Cover_A(1)/B (1)
リアバルクヘッドカバーA(1)/B (1)

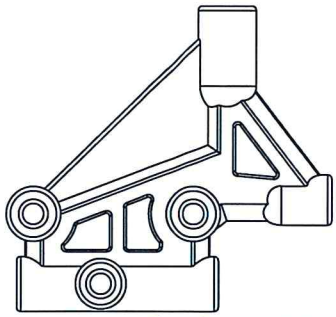

D4 RWD Front upper Arms (2)
D4 RWD用フロントアッパーアーム (2)

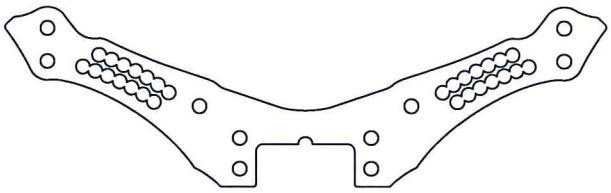

Rear Shock Tower (1)
リアショックタワー (1)

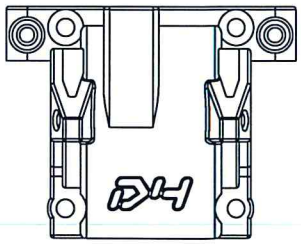

Front Upper Arms PLate (1)
フロントアッパーアームプレート (1)

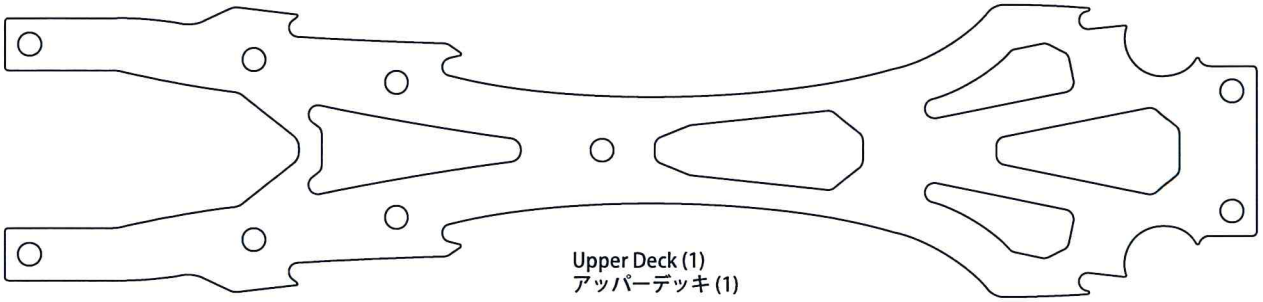

Upper Deck (1)
アッパーデッキ (1)

14. Parts Include / 製品に含めるパーツ

BAG 4

M2 x 9.8mm Pin (4)
M2 x 9.8mm ピン (4)

M3 x 4mm Set Screw (2)
M3 x 4mm セットスクリュー (2)

M1.6 x 5mm Socket Screw (2)
M1.6 x 5mm ソケットスクリュー (2)

M3 x 5mm Flat Screw (2)
M3 x 5mm フラットスクリュー (2)

M3 x 6mm Flat Screw (2)
M3 x 6mm フラットスクリュー (2)

M3 x 6mm Button Screw (4)
M3 x 6mm ボタンスクリュー (4)

M3 x 8mm Button Screw (2)
M3 x 8mm ボタンスクリュー (2)

4.8 x 5 x 4 Ball Stud (6)
4.8 x 5 x 4 ボールスタッド (6)

M5.8 X 5 Ball Stud (4)
M5.8 X 5 ボールスタッド (4)

Outer Shaft (2)
アウターシャフト (2)

M5.7 x 4.2 Flanged Tube (2)
M5.7 x 4.2 フランジチューブ (2)

M5 x 7 x 0.2
Stainless Steel Shim Spacer (2)
ステンレス･スチールシムスペーサー (2)

M3 Countersink Washer (2)
M3 カウンターシンクワッシャー (2)

M5 x 8 x 2.5 Bearing (4)
M5 x 8 x 2.5 ベアリング (4)

M5 x 10 x 4 Bearing (8)
M5 x 10 x 4 ベアリング (8)

RWD M8 x 14 Post (2)
RWD M8 x 14 ポスト (2)

16mm Turnbuckle (4)
16mm ターンバックル (4)

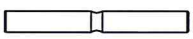
M3 x 26.4 Pin (2)
M3 x 26.4 ピン (2)

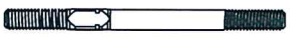
42MM Turnbuckle (2)
42MM ターンバックル (2)

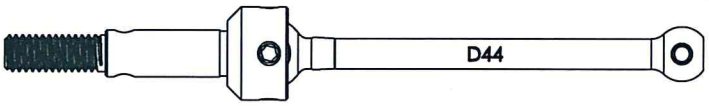

Universal Shaft - 44mm (2)
ユニバーサルシャフト - 44mm (2)

Steering Mixing (2)
ステアリングミキシング(2)

5MM Adaptor (4)
5MM アダプター (4)

Drift Steering Arm L (1)
ドリフトステアリングアーム L (1)

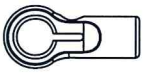
Front upper Suspension Cap 5.8mm(2)
フロントアッパーサスキャップ 5.8mm(2)

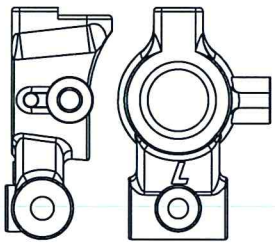
Rear Upright - Left (1)
リア･アップライト - 左側 (1)

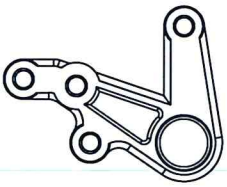
Drift Steering Arm R (1)
ドリフトステアリングアーム R (1)

4.8mm x 12mm Ball Cap (2)
4.8mm x 12mm ボールキャップ (2)

4.8mm x 16mmBall Cap L (1)/R (1)
4.8mm x 16mm ボールキャップ L (1)/R (1)

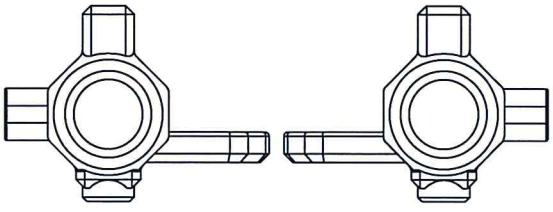
D4 RWD KPI Steering Block L (1)/ R (1)
D4 RWD用 KPIステアリングブロック L (1)/ R (1)

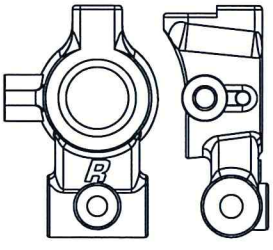
Rear Upright - Right (1)
リア･アップライト - 右側 (1)

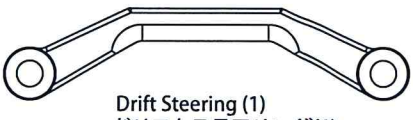
Drift Steering (1)
ドリフトステアリング(1)

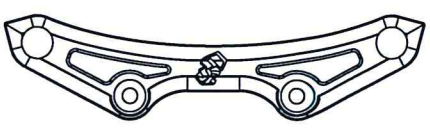
Upper Bumper (1)
アッパーバンパー (1)

14. Parts Include / 製品に含めるパーツ

BAG 5

M3 x 3mm Set Screw (2)
M3 x 3mm セットスクリュー (2)

M3 x 8mm Set Screw (2)
M3 x 8mm セットスクリュー (2)

M3 x 16mm Set Screw (1)
M3 x 16mm セットスクリュー (1)

M1.6 x 5mm Socket Screw (2)
M1.6 x 5mm ソケットスクリュー (2)

Battery tray Clip Nut (2)
バッテリートレイクリップナット (2)

4.8mm x 16mm Ball Cap (6)
4.8mm x 16mm ボールキャップ (6)

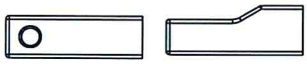

XI_Sport Upper Servo Mount (2)
アッパーサーボマウント (2)

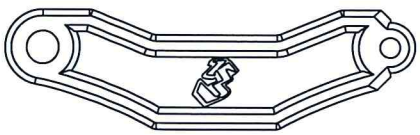

Battery tray Scoket (2)
バッテリートレイソケット(2)

Battery Tray (2)
バッテリートレイ (2)

Spring Saver Spring 11MM (1)
スプリングセーバースプリング11mm(1)

Spring Saver Spring 12MM (1)
スプリングセーバースプリング12mm(1)

Spring Saver Spring 13MM (1)
スプリングセーバースプリング13mm(1)

Spring Saver Spring 14MM (1)
スプリングセーバースプリング14mm(1)

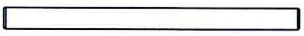

M3 x 42mm Pin (2)
M3 x 42mm ピン (2)

M3 x 6 x 5 Spacer (2)
M3 x 6 x 5 スペーサー (2)

Spring Saver Set (1)
スプリングセーバーセット (1)

Spring Saver Set 23T (1)
スプリングセーバーセット 23T (1)

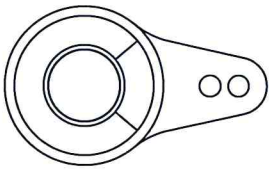

Spring Saver Set (1)
スプリングセーバーセット (1)

M3 x 6mm Flat Screw (10)
M3 x 6mm フラットスクリュー (10)

M3 x 8mm Flat Screw (2)
M3 x 8mm フラットスクリュー (2)

M3 x 10mm Flat Screw (2)
M3 x 10mm フラットスクリュー (2)

M3 x 6mm Button Screw (3)
M3 x 6mm ボタンスクリュー (3)

M3 x 8mm Button Screw (1)
M3 x 8mm ボタンスクリュー (1)

M3 x 18mm Button Screw (1)
M3 x 18mm ボタンスクリュー (1)

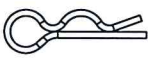

Body Clip (2)
ボディークリップ (2)

4.8mm Ball HEX L=5 (2)
4.8mm ボール(六角) L=5 (2)

M3 Countersunk Washer (4)
M3 カウンターシンクワッシャー (4)

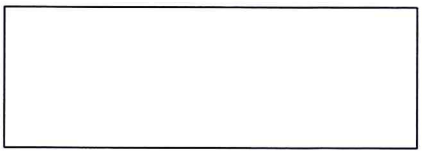

Double Side Stick Tape (1)
両面テープ (1)

14. Parts Include / 製品に含めるパーツ

BAG 6

2.5 x 6 x 0.4mm E-Ring (6)
2.5 x 6 x 0.4mm Eリング (6)

M2.8 x 1.9 O-Ring (3)
M2.8 x 1.9 Oリング (3)

O-Ring Spacer (3)
Oリングスペーサー (3)

O-Ring Cover (3)
Oリングカバー (3)

Shock Piston (3 Holes) (3)
ショックピストン(3 ホール) (3)

M3 x 8mm Set Screw (2)
M3 x 8mm セットスクリュー (2)

5.8mm Ball_ H11(Steel)(2)
5.8mm Ball_ H11 (スチール)(2)

M3 x 28 Shock Shaft (3)
M3 x 28 ショックシャフト (3)

Bottom Cap (3)
ボトムキャップ (3)

Upper Cover (3)
アッパーカバー (3)

Adjust Ring (3)
アジャストリング (3)

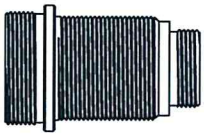

Oil Shock Body (3)
オイルショックボディ (3)

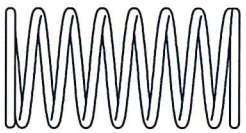

M1.2 x 13.5 x 31mm_9T Spring (3)
M1.2 x 13.5 x 31mm_9T スプリング (3)

#350 Oil

#350 Oil
#350 オイル

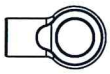

5.8mm Ball Cap (3)
5.8mm ボールキャップ (3)

Shock Silicon Cap (3)
ショックシリコンキャップ (3)

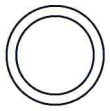

M11.5 x 1.5 O-Ring (3)
M11.5 x 1.5 Oリング (3)

Shock Spring Base Cover (3)
ショックスプリングベースカバー (3)

Shock Top Plastic Cap (3)
ショックトッププラスチックキャップ (3)

BAG 7

Body Clip (8)
ボディークリップ (8)

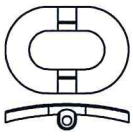

Body Post Cushion (4)
ボディーポストクッション (4)

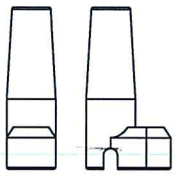

Antenna Post (1)
アンテナポスト (1)

M3 x 8mm Flat Screw (2)
M3 x 8mmフラットスクリュー (2)

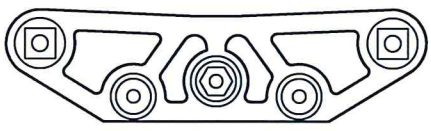

Bumper (1)
バンパー (1)

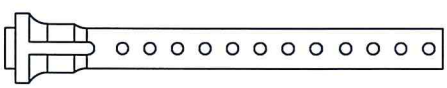

Front Body Post (2)
フロント･ボディーポスト (2)

M3 x 10mm Flat Screw (4)
M3 x 10mm フラットスクリュー (4)

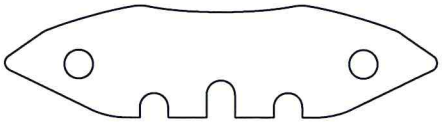

Foam Bumper (1)
フォームバンパー (1)

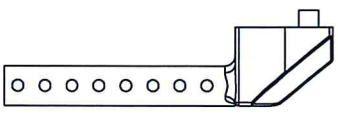

Rear Body Post (2)
リア･ボディーポスト (2)

M3 x 10mm Button Screw (2)
M3 x 10mm ボタンスクリュー (2)

14. Parts Include / 製品に含めるパーツ

BAG 8

Flanged Nut - 4mm (4)
フランジナット - 4mm (4)

M3 x 8mm Button Screw (1)
M3 x 8mm ボタンスクリュー (1)

M3 x 10mm Flat Screw (2)
M3 x 10mm フラットスクリュー (2)

M3 x 14mm Flat Screw (2)
M3 x 14mm フラットスクリュー (2)

M8 x 3 x 7 Post (2)
M8 x 3 x 7 ポスト (2)

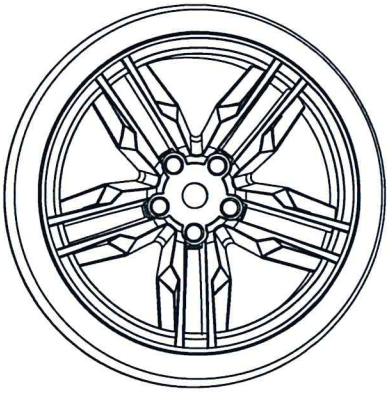

Rim Set (4)
リムセット (4)

Antenna and Antenna Rod Head (1)
アンテナ & アンテナロッドヘッド (1)

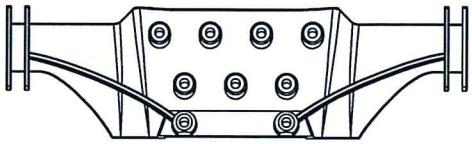

Drift diffuser Lower (1)
ドリフトディフューザーローワー (1)

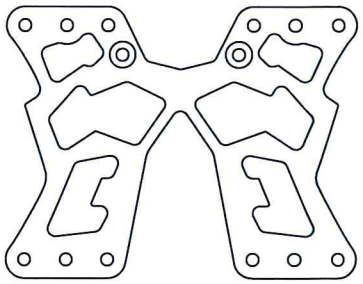

Rear Battery Mounting Plate (1)
リアバッテリーマウンティングプレート(1)

BAG

ST-025

M3 x 10mm Flat Screw (1)
M3 x 10mm フラットスクリュー (1)

M5 x 7 x 0.2 shim (1)
M5 x 7 x 0.2 シム (1)

M3 Lock Nut (1)
M3 ロックナット (1)

M5.7 x 5.5mm Flanged Tube (1)
M5.7 x 5.5mm フランジチューブ (1)

M3 Countersunk Washer (1)
M3 カウンターシンクワッシャー (1)

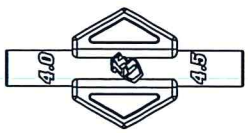

Cross Wrench (1)
クロスレンチ (1)

Cross Wrench (1)
クロスレンチ (1)

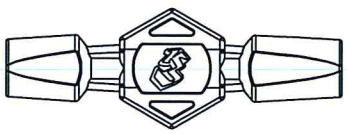

Ball Cap Socket (1)
ボールキャップソケット (1)

Turnbuckle Tuner (1)
ターンバックルチューナ (1)

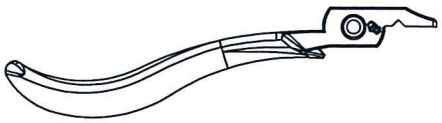

Ball Link Plier - A (1)
ボールリンクプライヤー - A (1)

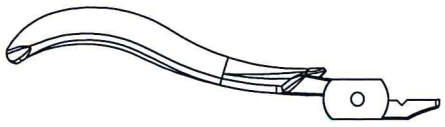

Ball Link Plier - B (1)
ボールリンクプライヤー - B (1)

SAKURA D4

SETTING SHEET

☐ AWD ☑ RWD

DRIVER 3RACING DATE 21 / 05 / 17 (DD / MM / YY)

CIRCUIT PYC

☑ Indoor		☐ Outdoor	
Track	☐ Asphalt	☑ Carpet	☐ Other
Traction	☑ High	☐ Medium	☐ Low
Track Condition	☑ Flat	☐ Bumpy	

FRONT

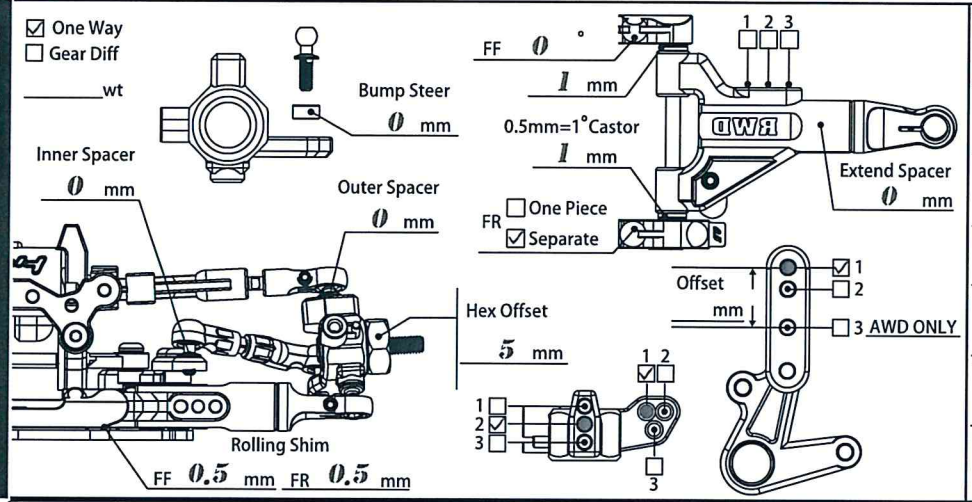

Ride Height	5 mm
Camber Angle	2 °
Castor	15 °
Droop	8 mm
Downstop	NIL mm
Toe Angle	-2 °
Rebound	0 %

shock absorber

Oil #	100
Piston 2 ☐ 3 ☑ 4 ☐	1.1 mm
Bladder Foam	Yes ☐ No ☑
Spring	3RACING M1.5 X 25 X 6.5T BLACK
Notes	

REAR

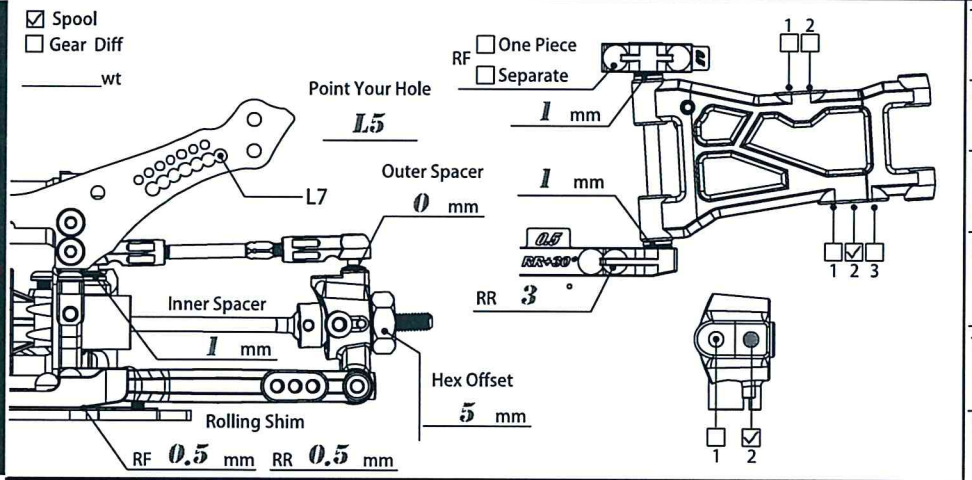

Ride Height	5.5 mm
Camber Angle	2 °
Droop	8 mm
Downstop	NIL mm
Toe Angle	3 °
Rebound	0 %

shock absorber

Oil #	200
Piston 2 ☐ 3 ☑ 4 ☐	1.1 mm
Bladder Foam	Yes ☐ No ☑
Spring	3RACING M1.2 X 31 X 9T PINK
Notes	

OTHER

Motor: SCORPION 10.5T

Spur Gear: 92 T (48 / Pitch)

Pinion: 22 T (48 / Pitch)

Wheel Offset: F 5 mm

R 5 mm

Tire: #WH-32

Body: 3RACING TOYOTA 86D

Wing: ORIGIN

Battery: SCORPION 6200

ESC: SCORPION VANGUARD

Notes: GYRO 90 %
FULL SIZE BATTERY ON REAR

RWD FDR (8.61) = R.Pulley (33T) / R.Center Pulley (16T) X Spur Gear (92T) / Pinion (22T)

REAR 2.06 X GEAR RATIO 4.18

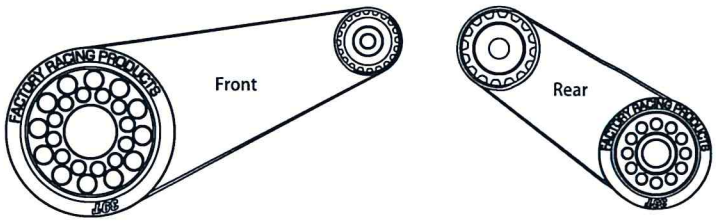

AWD FDR = F.Pulley ( ) / F.Center Pulley ( ) / R.Pulley ( ) / R.Center Pulley ( ) X Spur Gear ( ) / Pinion ( )

FRONT ☐ / REAR ☐ X GEAR RATIO ☐

SAKURA D4

SETTING SHEET

☐ AWD ☐ RWD

DRIVER DATE / /
DD / MM / YY

CIRCUIT

☐ Indoor		☐ Outdoor	
Track	☐ Asphalt	☐ Carpet	☐ Other
Traction	☐ High	☐ Medium	☐ Low
Track Condition	☐ Flat	☐ Bumpy	

FRONT

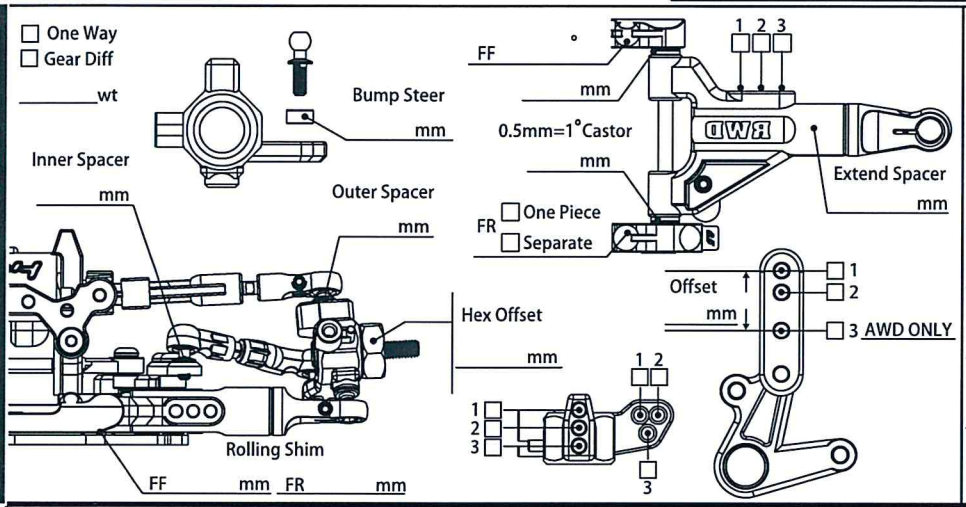

Ride Height	shock absorber
mm	Oil #
Camber Angle °	Piston 2 ☐ 3 ☐ 4 ☐ mm
Castor °	Bladder Foam Yes ☐ No ☐
Droop mm	Spring
Downstop mm	Notes
Toe Angle °	
Rebound %	

REAR

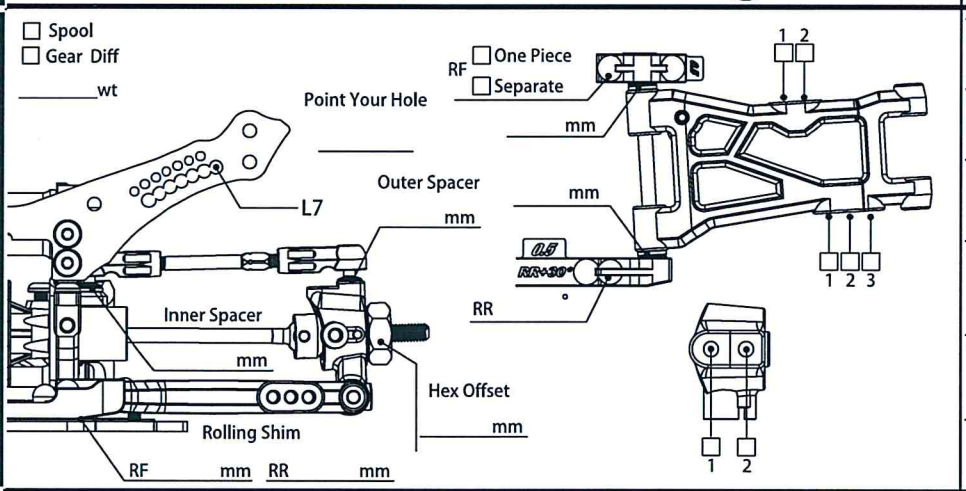

Ride Height	shock absorber
mm	Oil #
Camber Angle °	Piston 2 ☐ 3 ☐ 4 ☐ mm
Droop mm	Bladder Foam Yes ☐ No ☐
Downstop mm	Spring
Toe Angle °	Notes
Rebound %	

OTHER

Motor:

Spur Gear: T (/ Pitch)

Pinion: T (/ Pitch)

Wheel Offset: F mm

R mm

Tire:

Body:

Wing:

Battery:

ESC:

Notes:

$$\text{RWD FDR} = \frac{\text{R. Pulley}}{\text{R. Center Pulley}} \times \frac{\text{Spur Gear}}{\text{Pinion}}$$

REAR ☐ X GEAR RATIO ☐

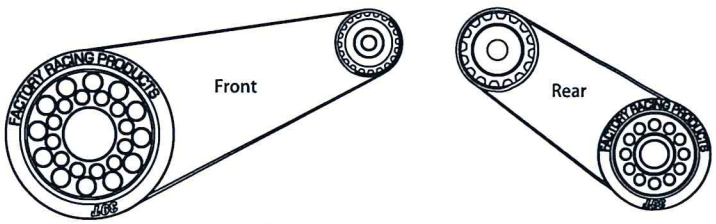

$$\text{AWD FDR} = \frac{\text{F. Pulley}}{\text{F. Center Pulley}} \Big/ \frac{\text{R. Pulley}}{\text{R. Center Pulley}} \times \frac{\text{Spur Gear}}{\text{Pinion}}$$

FRONT ☐ / REAR ☐ X GEAR RATIO ☐

SAKURA D4

SETTING SHEET

☐ AWD ☐ RWD

DRIVER DATE / /

DD / MM / YY

CIRCUIT

☐ Indoor		☐ Outdoor	
Track	☐ Asphalt	☐ Carpet	☐ Other
Traction	☐ High	☐ Medium	☐ Low
Track Condition	☐ Flat	☐ Bumpy	

FRONT

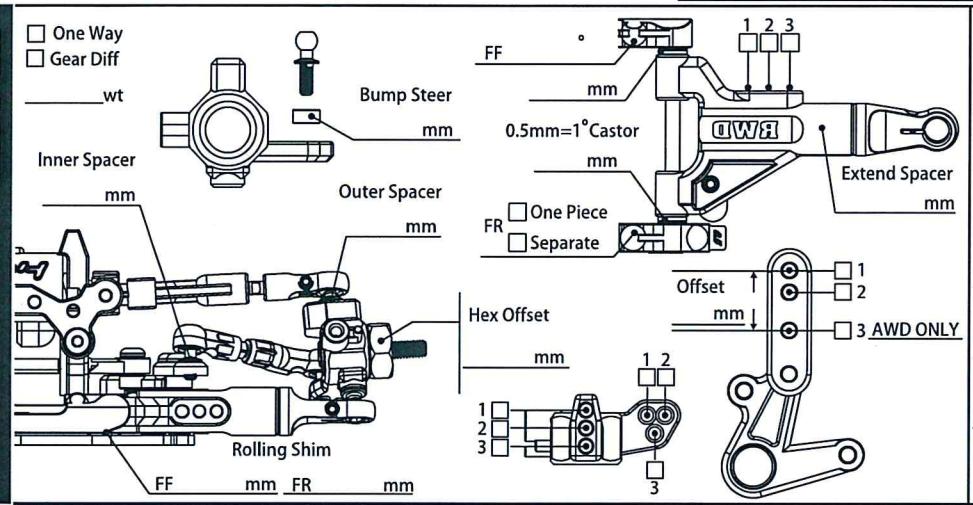

Ride Height	shock absorber
mm	Oil #
Camber Angle °	Piston 2 ☐ 3 ☐ 4 ☐ mm
Castor °	Bladder Foam Yes ☐ No ☐
Droop mm	Spring
Downstop mm	Notes
Toe Angle °	
Rebound %	

REAR

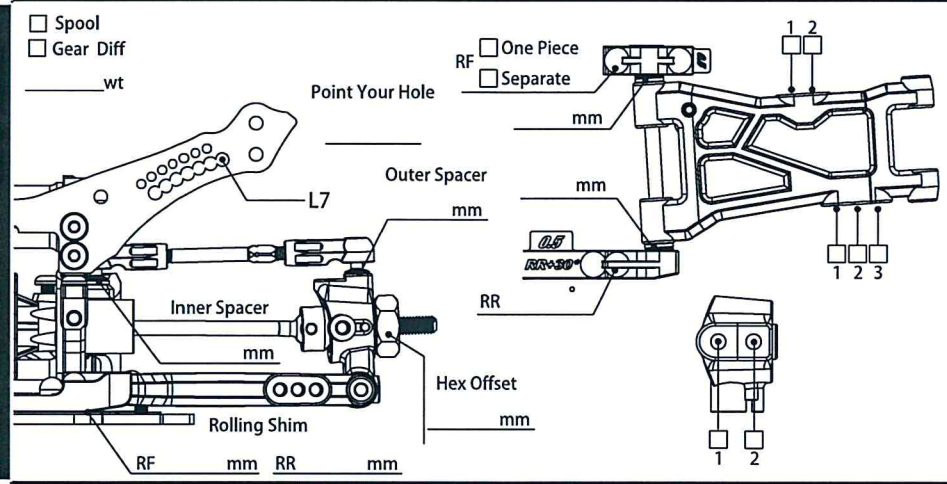

Ride Height	shock absorber
mm	Oil #
Camber Angle °	Piston 2 ☐ 3 ☐ 4 ☐ mm
Droop mm	Bladder Foam Yes ☐ No ☐
Downstop mm	Spring
Toe Angle °	Notes
Rebound %	

OTHER

Motor:

Spur Gear: T (/ Pitch)

Pinion: T (/ Pitch)

Wheel Offset: F mm

R mm

Tire:

Body:

Wing:

Battery:

ESC:

Notes:

RWD FDR = (R. Pulley) / (R. Center Pulley) X (Spur Gear) / (Pinion)

REAR ☐ X GEAR RATIO ☐

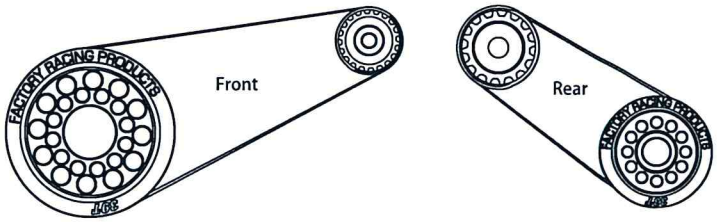

AWD FDR = (F. Pulley) / (F. Center Pulley) / (R. Pulley) / (R. Center Pulley) X (Spur Gear) / (Pinion)

FRONT ☐ / REAR ☐ X GEAR RATIO ☐

Spare Parts & Optional Parts / スペアパーツ & オプショナルパーツ

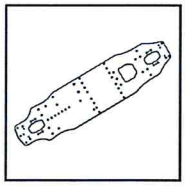

SAK-D401 ¥1690
FPR Main Chassis For SAKURA D4
Sakura D4用FRPメインシャシー

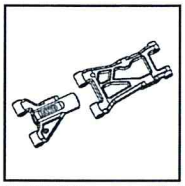

SAK-D402 ¥680
F & R Composite Suspension Arm For SAKURA D4
Sakura D4用フロントとリアコンポジットサスアーム

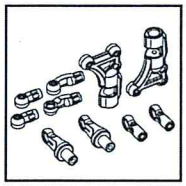

SAK-D403 ¥680
Front Composite Upper Suspension Arm For SAKURA D4
Sakura D4用フロントコンポジットアッパーサスアーム

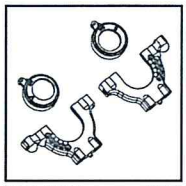

SAK-D404 ¥680
Bulkhead For SAKURA D4
Sakura D4用バルクヘッド

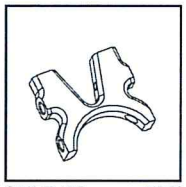

SAK-D405 ¥850
Aluminum Upper Deck Mount For SAKURA D4
Sakura D4用アルミアッパーデッキマウント

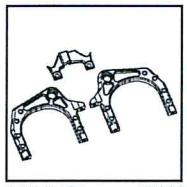

SAK-D406 ¥1020
4Motor Mount Housing For SAKURA D4
Sakura D4用モーターマウントハウジング

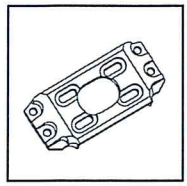

SAK-D407 ¥1020
Aluminum Motor Plate For SAKURA D4
Sakura D4用アルミモータープレート

SAK-D408 ¥680
Pulley Set For D4
SAKURA D4用プーリーセット

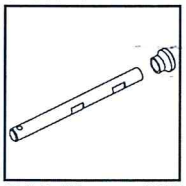

SAK-D409 ¥510
Main Shaft For D4
SAKURA D4用メインシャフト

SAK-D410 ¥590
Pulley Housing For D4
SAKURA D4用プーリーハウジング

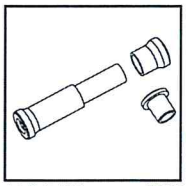

SAK-D411 ¥510
Belt Tension Post For D4
SAKURA D4用ベルトテンションポスト

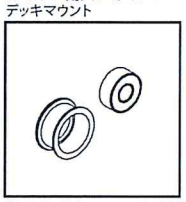

SAK-D412 ¥590
Belt Tension Bearing For D4
SAKURA D4用ベルトテンションベアリング

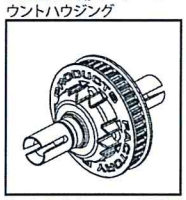

SAK-D413 ¥2710
39T Gear Diffential For D4
SAKURA D4用39Tギアデフ

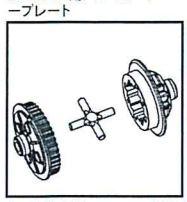

SAK-D413A ¥590
39T Gear Diffential Housing For D4
SAKURA D4用39Tギアデフハウジング

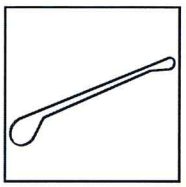

SAK-D414 ¥760
S3M540 (Bando) Belt For D4_540
SAKURA D4用540ベルト (BANDO)

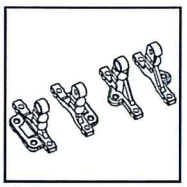

SAK-D415 ¥510
Bulkhead Cover 15degree For D4
SAKURA D4用バルクヘッドカバー(15度)

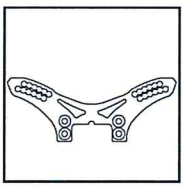

SAK-D416 ¥850
Front FRP Shock Tower For D4
SAKURA D4用FRPフロントショックタワー

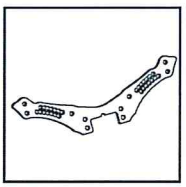

SAK-D417 ¥1020
Rear FRP Shock Tower For D4
SAKURA D4用FRPリアショックタワー

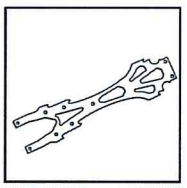

SAK-D418 ¥1180
FPR Upper Deck For D4
SAKURA D4用FRPアッパーデッキ

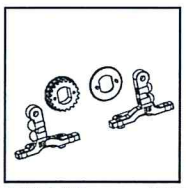

SAK-D419 ¥510
Bulkhead Cover 10degree and 20T Pulley For D4
SAKURA D4用バルクヘッドカバー10度&20Tプーリー

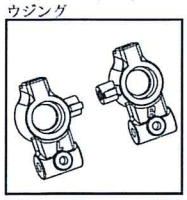

SAK-D420 ¥590
Rear Hub For D4
SAKURA D4用リアハブ

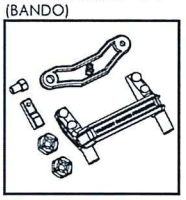

SAK-D421 ¥510
Battery Tray Set For D4
SAKURA D4用バッテリートレイセット

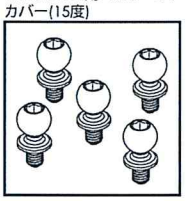

SAK-D422 ¥680
King Pin 5.8mm Ball Stud For D4
SAKURA D4用キングピン5.8mmボールスタッド

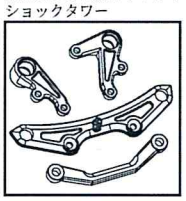

SAK-D423 ¥510
Steering Crank Set For D4
SAKURA D4用ステアリングクランクセット

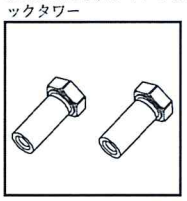

SAK-D424 ¥510
Steering Post For D4
SAKURA D4用ステアリングポスト

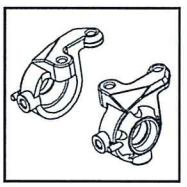

SAK-D425 ¥680
Knuckle For D4
SAKURA D4 用ナックル

SAK-D426 ¥510
Steering Mixing Plate for D4
SAKURA D4 用ステアリングミキシングプレート オフセット11mm

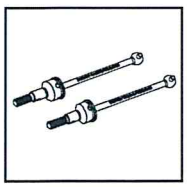

SAK-D427 ¥2030
Front Swing Shaft For D4
SAKURA D4 用フロントスイングシャフト

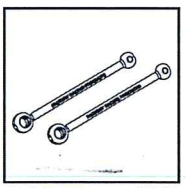

SAK-D427A ¥1020
Front Swing Shaft 49mm For D4
SAKURA D4 用フロントスイングシャフト49mm

SAK-D427B ¥1020
Front Swing Shaft Outer shaft For D4
SAKURA D4 用フロントスイングシャフトアウターシャフト

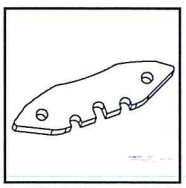

SAK-D428 ¥510
RWD Foam Bumper
SAKURA D4 RWD用フォームバンパー

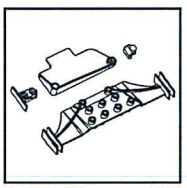

SAK-D429 ¥850
Rear Diffuser Set
SAKURA D4用リアディフューザセット

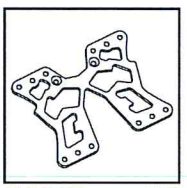

SAK-D430 ¥850
Rear Battery Mounting Plate
SAKURA D4用リアバッテリーマウンティングプレート

SAK-D4801 ¥510
5G Brass Weight Balancer
5gブラスウェイトバランサー

SAK-D4802 ¥680
10G Brass Weight Balancer
10gブラスウェイトバランサー

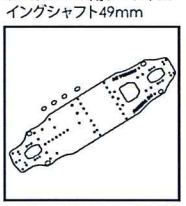

SAK-D4803 ¥5080
SSG Carbon Main Chassis For D4
SAKURA D4用シルバーカーボンメインシャシー

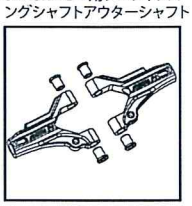

SAK-D4804 ¥3050
Aluminum Y Shape Front Lower Suspension
SAKURA D4用アルミ Y形フロントサスペンション

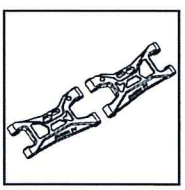

SAK-D4805 ¥3050
Aluminum Rear Lower Suspension
SAKURA D4用アルミリアローワーサスペンション

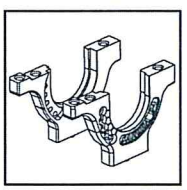

SAK-D4806 ¥2540
Aluminum Bulkhead For D4
SAKURA D4用アルミリバルクヘッド

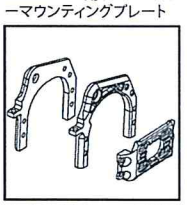

SAK-D4807 ¥4230
Aluminum Motor Mount For D4
SAKURA D4用アルミモーターマウント

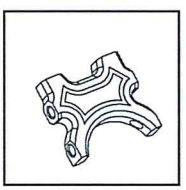

SAK-D4808 ¥1690
Aluminum Upper Deck Housing For D4
SAKURA D4用アルミアッパーデッキハウジング

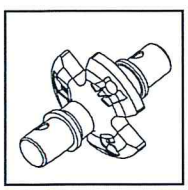

SAK-D4809 ¥2030
Aluminum Solid Axle For D4
SAKURA D4用アルミソリッドアクスル

Copyright © 2017 World Space CAD Industrial Co. / 禁無断転載複製